第４節　乳　　児

第29表　乳児死亡数・率、

（第29表の１）

区市町村 保健所	乳児死亡数					率（出生千対）				
	平成29年	平成30年	令和元年	令和2年	令和3年	平成29年	平成30年	令和元年	令和2年	令和3年
総数	**169**	**183**	**146**	**135**	**160**	**1.6**	**1.7**	**1.4**	**1.4**	**1.7**
区部	**119**	**130**	**110**	**97**	**115**	**1.5**	**1.7**	**1.5**	**1.3**	**1.7**
市部	**50**	**51**	**36**	**38**	**44**	**1.7**	**1.7**	**1.3**	**1.4**	**1.7**
郡部	**－**	**－**	**－**	**－**	**－**	**－**	**－**	**－**	**－**	**－**
島部	**－**	**2**	**－**	**－**	**1**	**－**	**11.8**	**－**	**－**	**7.2**
千代田区	1	1	－	－	－	1.5	1.7	－	－	－
千代田	1	1	－	－	－	1.5	1.7	－	－	－
中央区	3	4	1	－	3	1.5	2.0	0.5	－	1.5
中央区	3	4	1	－	3	1.5	2.0	0.5	－	1.5
港区	2	4	3	5	5	0.7	1.4	1.1	1.9	2.0
みなと	2	4	3	5	5	0.7	1.4	1.1	1.9	2.0
新宿区	5	3	3	4	2	1.9	1.2	1.3	1.7	0.9
新宿区	5	3	3	4	2	1.9	1.2	1.3	1.7	0.9
文京区	2	3	4	4	3	1.0	1.5	2.0	1.9	1.6
文京	2	3	4	4	3	1.0	1.5	2.0	1.9	1.6
台東区	4	3	1	1	1	2.5	1.9	0.6	0.6	0.7
台東	4	3	1	1	1	2.5	1.9	0.6	0.6	0.7
墨田区	3	4	4	2	4	1.2	1.6	1.7	0.9	1.8
墨田区	3	4	4	2	4	1.2	1.6	1.7	0.9	1.8
江東区	7	6	4	4	12	1.5	1.4	1.0	1.0	3.0
江東区	7	6	4	4	12	1.5	1.4	1.0	1.0	3.0
品川区	5	5	6	7	5	1.3	1.3	1.6	1.8	1.4
品川区	5	5	6	7	5	1.3	1.3	1.6	1.8	1.4
目黒区	4	4	3	5	2	1.6	1.6	1.2	2.2	1.0
目黒区	4	4	3	5	2	1.6	1.6	1.2	2.2	1.0
大田区	10	9	10	8	8	1.8	1.6	1.9	1.5	1.6
大田区	10	9	10	8	8	1.8	1.6	1.9	1.5	1.6
世田谷区	9	10	11	4	15	1.2	1.4	1.6	0.6	2.2
世田谷	9	10	11	4	15	1.2	1.4	1.6	0.6	2.2
渋谷区	2	6	2	4	1	0.9	2.9	1.0	2.1	0.5
渋谷区	2	6	2	4	1	0.9	2.9	1.0	2.1	0.5

資料　総務部総務課

死　亡　統　計

年次・区市町村・保健所別

（第29表の２）

区市町村 保健所	乳児死亡数					率（出生千対）				
	平成29年	平成30年	令和元年	令和2年	令和3年	平成29年	平成30年	令和元年	令和2年	令和3年
中野区	－	1	1	1	5	－	0.4	0.4	0.4	2.1
中野区	－	1	1	1	5	－	0.4	0.4	0.4	2.1
杉並区	7	6	8	4	8	1.6	1.3	1.8	0.9	2.0
杉並	7	6	8	4	8	1.6	1.3	1.8	0.9	2.0
豊島区	2	4	4	6	4	0.9	2.0	2.1	3.3	2.2
池袋	2	4	4	6	4	0.9	2.0	2.1	3.3	2.2
北区	4	3	2	1	4	1.5	1.1	0.7	0.4	1.6
北区	4	3	2	1	4	1.5	1.1	0.7	0.4	1.6
荒川区	4	－	3	2	3	2.3	－	1.8	1.2	1.9
荒川区	4	－	3	2	3	2.3	－	1.8	1.2	1.9
板橋区	9	10	12	7	8	2.0	2.3	3.0	1.8	2.2
板橋区	9	10	12	7	8	2.0	2.3	3.0	1.8	2.2
練馬区	16	12	8	8	10	2.7	2.1	1.4	1.5	1.9
練馬区	16	12	8	8	10	2.7	2.1	1.4	1.5	1.9
足立区	8	12	11	7	4	1.6	2.4	2.5	1.6	1.0
足立	8	12	11	7	4	1.6	2.4	2.5	1.6	1.0
葛飾区	3	7	6	2	3	0.9	2.0	1.9	0.6	1.0
葛飾区	3	7	6	2	3	0.9	2.0	1.9	0.6	1.0
江戸川区	9	13	3	11	5	1.6	2.3	0.6	2.2	1.1
江戸川	9	13	3	11	5	1.6	2.3	0.6	2.2	1.1
八王子市	8	6	4	5	7	2.4	1.8	1.3	1.7	2.5
八王子市	8	6	4	5	7	2.4	1.8	1.3	1.7	2.5
町田市	8	5	1	5	2	2.9	1.9	0.4	2.1	0.9
町田市	8	5	1	5	2	2.9	1.9	0.4	2.1	0.9
西多摩	2	3	6	1	3	0.8	1.4	2.9	0.5	1.6
青梅市	2	2	－	－	2	2.6	3.1	－	－	3.4
福生市	－	1	1	－	－	－	2.7	2.8	－	－
羽村市	－	－	2	－	－	－	－	5.9	－	－
あきる野市	－	－	3	1	1	－	－	6.4	2.4	2.4
瑞穂町	－	－	－	－	－	－	－	－	－	－
日の出町	－	－	－	－	－	－	－	－	－	－
檜原村	－	－	－	－	－	－	－	－	－	－
奥多摩町	－	－	－	－	－	－	－	－	－	－

（第29表の３）

保健所 区市町村	乳児死亡数					率（出生千対）				
	平成29年	平成30年	令和元年	令和2年	令和3年	平成29年	平成30年	令和元年	令和2年	令和3年
南多摩	2	7	7	4	3	0.6	2.4	2.4	1.4	1.1
日野市	2	3	2	2	1	1.4	2.2	1.5	1.5	0.8
多摩市	－	4	4	－	2	－	4.7	4.6	－	2.8
稲城市	－	－	1	2	－	－	－	1.3	2.9	－
多摩立川	12	10	9	7	7	2.5	2.0	1.9	1.6	1.7
立川市	3	2	2	3	3	2.2	1.4	1.5	2.5	2.5
昭島市	1	4	2	2	3	1.2	4.7	2.5	2.6	4.0
国分寺市	3	－	2	1	－	3.2	－	2.0	1.1	－
国立市	－	1	－	1	1	－	1.8	－	2.1	2.3
東大和市	3	2	2	－	－	4.2	3.1	3.5	－	－
武蔵村山市	2	1	1	－	－	4.2	1.9	2.2	－	－
多摩府中	10	12	4	9	11	1.2	1.4	0.5	1.2	1.5
武蔵野市	－	1	－	－	3	－	0.8	－	－	2.7
三鷹市	2	2	－	2	1	1.3	1.3	－	1.5	0.7
府中市	－	5	－	2	3	－	2.5	－	1.1	1.7
調布市	4	3	3	2	2	1.9	1.5	1.6	1.1	1.1
小金井市	2	1	－	2	1	2.0	0.9	－	2.1	1.1
狛江市	2	－	1	1	1	2.8	－	1.4	1.6	1.7
多摩小平	8	8	5	7	11	1.5	1.5	1.0	1.4	2.4
小平市	4	3	3	2	3	2.7	1.9	2.1	1.5	2.4
東村山市	2	1	1	1	3	2.0	1.0	1.1	1.1	3.4
清瀬市	－	－	1	－	－	－	－	2.3	－	－
東久留米市	1	3	－	4	1	1.2	3.9	－	5.7	1.4
西東京市	1	1	－	－	4	0.7	0.7	－	－	3.1
島しょ	－	2	－	－	1	－	11.8	－	－	7.2
大島	－	2	－	－	1	－	31.3	－	－	17.9
大島町	－	2	－	－	1	－	58.8	－	－	31.3
利島村	－	－	－	－	－	－	－	－	－	－
新島村	－	－	－	－	－	－	－	－	－	－
神津島村	－	－	－	－	－	－	－	－	－	－
三宅	－	－	－	－	－	－	－	－	－	－
三宅村	－	－	－	－	－	－	－	－	－	－
御蔵島村	－	－	－	－	－	－	－	－	－	－
八丈	－	－	－	－	－	－	－	－	－	－
八丈町	－	－	－	－	－	－	－	－	－	－
青ヶ島村	－	－	－	－	－	－	－	－	－	－
小笠原	－	－	－	－	－	－	－	－	－	－
小笠原村	－	－	－	－	－	－	－	－	－	－

第30表　乳児死亡数・新生児死亡数、月・主要死因(乳児死因順位に用いる分類項目)別(令和３年)

主要死因		総数	1月	2月	3月	4月	5月	6月	7月	8月	9月	10月	11月	12月
	総数	**160**	**12**	**14**	**10**	**16**	**12**	**18**	**12**	**13**	**15**	**13**	**13**	**12**
	男	**89**	**6**	**8**	**4**	**11**	**8**	**11**	**6**	**6**	**5**	**7**	**7**	**10**
	女	**71**	**6**	**6**	**6**	**5**	**4**	**7**	**6**	**7**	**10**	**6**	**6**	**2**
Ba01	腸管感染症	−	−	−	−	−	−	−	−	−	−	−	−	−
Ba02	敗血症	4	1	−	−	−	−	−	1	−	1	−	−	1
Ba03	麻疹	−	−	−	−	−	−	−	−	−	−	−	−	−
Ba04	ウイルス性肝炎	−	−	−	−	−	−	−	−	−	−	−	−	−
Ba06	悪性新生物＜腫瘍＞	1	−	−	−	−	−	1	−	−	−	−	−	−
Ba09	その他の新生物＜腫瘍＞	−	−	−	−	−	−	−	−	−	−	−	−	−
Ba10	栄養失調(症)及びその他の栄養欠乏症	−	−	−	−	−	−	−	−	−	−	−	−	−
Ba11	代謝障害	−	−	−	−	−	−	−	−	−	−	−	−	−
Ba12	髄膜炎	2	−	−	−	−	−	1	−	−	−	−	−	1
Ba13	脊髄性筋萎縮症及び関連症候群	−	−	−	−	−	−	−	−	−	−	−	−	−
Ba14	脳性麻痺	−	−	−	−	−	−	−	−	−	−	−	−	−
Ba15	心疾患(高血圧性を除く。)	2	−	−	−	−	−	−	1	1	−	−	−	−
Ba16	脳血管疾患	−	−	−	−	−	−	−	−	−	−	−	−	−
Ba17	インフルエンザ	−	−	−	−	−	−	−	−	−	−	−	−	−
Ba18	肺炎	−	−	−	−	−	−	−	−	−	−	−	−	−
Ba19	喘息	−	−	−	−	−	−	−	−	−	−	−	−	−
Ba20	ヘルニア及び腸閉塞	1	−	1	−	−	−	−	−	−	−	−	−	−
Ba21	肝疾患	−	−	−	−	−	−	−	−	−	−	−	−	−
Ba22	腎不全	−	−	−	−	−	−	−	−	−	−	−	−	−
Ba24	妊娠期間及び胎児発育に関連する障害	1	−	−	−	1	−	−	−	−	−	−	−	−
Ba25	出産外傷	1	−	−	−	−	−	−	−	1	−	−	−	−
Ba26-30	周産期に特異的な呼吸障害及び心血管障害	25	1	1	1	4	2	5	−	2	5	3	−	1
Ba31-32	周産期に特異的な感染症	2	−	1	−	−	−	−	−	−	−	−	1	−
Ba33	胎児及び新生児の出血性障害及び血液障害	7	1	−	−	3	1	−	−	−	−	−	1	1
Ba35	先天奇形，変形及び染色体異常	58	4	5	4	7	3	4	8	5	6	5	4	3
Ba44	乳幼児突然死症候群	3	1	−	1	−	−	−	−	−	−	−	−	1
Ba46	不慮の事故	2	−	−	−	−	−	−	−	1	−	−	1	−
Ba55	他殺	−	−	−	−	−	−	−	−	−	−	−	−	−
	その他の全死因	51	4	6	4	1	6	7	2	3	3	5	6	4
	(再掲)新生児死亡数	**68**	**2**	**6**	**6**	**9**	**5**	**9**	**4**	**6**	**8**	**5**	**5**	**3**
	男	**34**	**1**	**3**	**3**	**7**	**2**	**5**	**1**	**1**	**3**	**1**	**4**	**3**
	女	**34**	**1**	**3**	**3**	**2**	**3**	**4**	**3**	**5**	**5**	**4**	**1**	**−**
Ba01	腸管感染症	−	−	−	−	−	−	−	−	−	−	−	−	−
Ba02	敗血症	−	−	−	−	−	−	−	−	−	−	−	−	−
Ba03	麻疹	−	−	−	−	−	−	−	−	−	−	−	−	−
Ba04	ウイルス性肝炎	−	−	−	−	−	−	−	−	−	−	−	−	−
Ba06	悪性新生物＜腫瘍＞	−	−	−	−	−	−	−	−	−	−	−	−	−
Ba09	その他の新生物＜腫瘍＞	−	−	−	−	−	−	−	−	−	−	−	−	−
Ba10	栄養失調(症)及びその他の栄養欠乏症	−	−	−	−	−	−	−	−	−	−	−	−	−
Ba11	代謝障害	−	−	−	−	−	−	−	−	−	−	−	−	−
Ba12	髄膜炎	1	−	−	−	−	−	1	−	−	−	−	−	−
Ba13	脊髄性筋萎縮症及び関連症候群	−	−	−	−	−	−	−	−	−	−	−	−	−
Ba14	脳性麻痺	−	−	−	−	−	−	−	−	−	−	−	−	−
Ba15	心疾患(高血圧性を除く。)	−	−	−	−	−	−	−	−	−	−	−	−	−
Ba16	脳血管疾患	−	−	−	−	−	−	−	−	−	−	−	−	−
Ba17	インフルエンザ	−	−	−	−	−	−	−	−	−	−	−	−	−
Ba18	肺炎	−	−	−	−	−	−	−	−	−	−	−	−	−
Ba19	喘息	−	−	−	−	−	−	−	−	−	−	−	−	−
Ba20	ヘルニア及び腸閉塞	−	−	−	−	−	−	−	−	−	−	−	−	−
Ba21	肝疾患	−	−	−	−	−	−	−	−	−	−	−	−	−
Ba22	腎不全	−	−	−	−	−	−	−	−	−	−	−	−	−
Ba24	妊娠期間及び胎児発育に関連する障害	1	−	−	−	1	−	−	−	−	−	−	−	−
Ba25	出産外傷	1	−	−	−	−	−	−	−	1	−	−	−	−
Ba26-30	周産期に特異的な呼吸障害及び心血管障害	23	1	1	1	3	2	4	−	2	5	3	−	1
Ba31-32	周産期に特異的な感染症	2	−	1	−	−	−	−	−	−	−	−	1	−
Ba33	胎児及び新生児の出血性障害及び血液障害	5	−	−	−	3	−	−	−	−	−	−	1	1
Ba35	先天奇形，変形及び染色体異常	28	1	3	4	2	3	3	4	2	2	2	2	−
Ba44	乳幼児突然死症候群	−	−	−	−	−	−	−	−	−	−	−	−	−
Ba46	不慮の事故	−	−	−	−	−	−	−	−	−	−	−	−	−
Ba55	他殺	−	−	−	−	−	−	−	−	−	−	−	−	−
	その他の全死因	7	−	1	1	−	−	1	−	1	1	−	1	1

資料　総務部総務課

第31表　乳児死亡数、主要死因（乳児死因順位

（第31表の１）

区市町村 保健所	総数 総数	総数 男	総数 女	Ba01 腸管感染症	Ba02 敗血症	Ba03 麻疹	Ba04 ウイルス性肝炎	Ba06 悪性新生物〈腫瘍〉	Ba09 その他の新生物〈腫瘍〉	Ba10 栄養失調(症)及びその他の栄養欠乏症	Ba11 代謝障害	Ba12 髄膜炎	Ba13 脊髄性筋萎縮症及び関連症候群	Ba14 脳性麻痺
総数	**160**	**89**	**71**	**－**	**4**	**－**	**－**	**1**	**－**	**－**	**－**	**2**	**－**	**－**
区部	**115**	**63**	**52**	**－**	**4**	**－**	**－**	**1**	**－**	**－**	**－**	**2**	**－**	**－**
市部	**44**	**25**	**19**	**－**	**－**	**－**	**－**	**－**	**－**	**－**	**－**	**－**	**－**	**－**
郡部	**－**	**－**	**－**	**－**	**－**	**－**	**－**	**－**	**－**	**－**	**－**	**－**	**－**	**－**
島部	**1**	**1**	**－**	**－**	**－**	**－**	**－**	**－**	**－**	**－**	**－**	**－**	**－**	**－**
千代田区	－	－	－	－	－	－	－	－	－	－	－	－	－	－
中央区	3	1	2	－	－	－	－	－	－	－	－	－	－	－
港区	5	2	3	－	－	－	－	－	－	－	－	－	－	－
新宿区	2	2	－	－	1	－	－	－	－	－	－	－	－	－
文京区	3	2	1	－	－	－	－	－	－	－	－	－	－	－
台東区	1	1	－	－	－	－	－	－	－	－	－	－	－	－
墨田区	4	2	2	－	1	－	－	－	－	－	－	－	－	－
江東区	12	7	5	－	－	－	－	－	－	－	－	1	－	－
品川区	5	2	3	－	－	－	－	－	－	－	－	－	－	－
目黒区	2	1	1	－	－	－	－	－	－	－	－	－	－	－
大田区	8	4	4	－	1	－	－	－	－	－	－	－	－	－
世田谷区	15	10	5	－	－	－	－	－	－	－	－	1	－	－
渋谷区	1	1	－	－	－	－	－	－	－	－	－	－	－	－
中野区	5	2	3	－	－	－	－	－	－	－	－	－	－	－
杉並区	8	3	5	－	－	－	－	1	－	－	－	－	－	－
豊島区	4	2	2	－	－	－	－	－	－	－	－	－	－	－
北区	4	2	2	－	－	－	－	－	－	－	－	－	－	－
荒川区	3	1	2	－	－	－	－	－	－	－	－	－	－	－
板橋区	8	5	3	－	－	－	－	－	－	－	－	－	－	－
練馬区	10	5	5	－	1	－	－	－	－	－	－	－	－	－
足立区	4	2	2	－	－	－	－	－	－	－	－	－	－	－
葛飾区	3	3	－	－	－	－	－	－	－	－	－	－	－	－
江戸川区	5	3	2	－	－	－	－	－	－	－	－	－	－	－
八王子市	7	4	3	－	－	－	－	－	－	－	－	－	－	－
町田市	2	1	1	－	－	－	－	－	－	－	－	－	－	－
西多摩	3	2	1	－	－	－	－	－	－	－	－	－	－	－
青梅市	2	2	－	－	－	－	－	－	－	－	－	－	－	－
福生市	－	－	－	－	－	－	－	－	－	－	－	－	－	－
羽村市	－	－	－	－	－	－	－	－	－	－	－	－	－	－
あきる野市	1	－	1	－	－	－	－	－	－	－	－	－	－	－
瑞穂町	－	－	－	－	－	－	－	－	－	－	－	－	－	－
日の出町	－	－	－	－	－	－	－	－	－	－	－	－	－	－
檜原村	－	－	－	－	－	－	－	－	－	－	－	－	－	－
奥多摩町	－	－	－	－	－	－	－	－	－	－	－	－	－	－

注　23区・八王子市・町田市については、「区市町村別の数値＝保健所の数値」である。
資料　総務部総務課

に用いる分類項目）・区市町村別（令和３年）

（第31表の２）

Ba15 心疾患（高血圧性を除く。）	Ba16 脳血管疾患	Ba17 インフルエンザ	Ba18 肺炎	Ba19 喘息	Ba20 ヘルニア及び腸閉塞	Ba21 肝疾患	Ba22 腎不全	Ba24 妊娠期間及び胎児発育に関連する障害	Ba25 出産外傷	Ba26-30 周産期に特異的な呼吸障害及び心血管障害	Ba31-32 周産期に特異的な感染症	Ba33 胎児及び新生児の出血性障害及び血液障害	Ba35 先天奇形，変形及び染色体異常	Ba44 乳幼児突然死症候群	Ba46 不慮の事故	Ba55 他殺	その他の全死因
2	−	−	−	−	1	−	−	1	1	25	2	7	58	3	2	−	51
1	−	−	−	−	1	−	−	−	1	18	2	6	41	2	1	−	35
1	−	−	−	−	−	−	−	1	−	6	−	1	17	1	1	−	16
−	−	−	−	−	−	−	−	−	−	−	−	−	−	−	−	−	−
−	−	−	−	−	−	−	−	−	−	1	−	−	−	−	−	−	−
−	−	−	−	−	−	−	−	−	−	−	−	−	−	−	−	−	−
−	−	−	−	−	−	−	−	−	−	1	−	−	−	−	1	−	1
−	−	−	−	−	−	−	−	−	−	−	1	−	4	−	−	−	−
−	−	−	−	−	−	−	−	−	−	−	−	−	1	−	−	−	−
−	−	−	−	−	−	−	−	−	−	−	−	−	2	−	−	−	1
−	−	−	−	−	−	−	−	−	−	1	−	−	−	−	−	−	−
−	−	−	−	−	1	−	−	−	−	1	−	−	−	−	−	−	1
−	−	−	−	−	−	−	−	−	−	1	−	2	2	−	−	−	6
−	−	−	−	−	−	−	−	−	−	2	−	1	1	−	−	−	1
−	−	−	−	−	−	−	−	−	−	−	−	−	1	−	−	−	1
−	−	−	−	−	−	−	−	−	−	−	−	2	3	1	−	−	1
1	−	−	−	−	−	−	−	−	−	1	1	−	6	−	−	−	5
−	−	−	−	−	−	−	−	−	−	−	−	−	−	−	−	−	1
−	−	−	−	−	−	−	−	−	−	1	−	−	−	−	−	−	4
−	−	−	−	−	−	−	−	−	−	2	−	−	4	−	−	−	1
−	−	−	−	−	−	−	−	−	−	2	−	−	2	−	−	−	−
−	−	−	−	−	−	−	−	−	−	1	−	−	−	1	−	−	2
−	−	−	−	−	−	−	−	−	−	−	−	1	1	−	−	−	1
−	−	−	−	−	−	−	−	−	−	1	−	−	4	−	−	−	3
−	−	−	−	−	−	−	−	−	−	3	−	−	4	−	−	−	2
−	−	−	−	−	−	−	−	−	1	1	−	−	1	−	−	−	1
−	−	−	−	−	−	−	−	−	−	−	−	−	1	−	−	−	2
−	−	−	−	−	−	−	−	−	−	−	−	−	4	−	−	−	1
−	−	−	−	−	−	−	−	1	−	1	−	−	2	1	−	−	2
−	−	−	−	−	−	−	−	−	−	−	−	−	−	−	−	−	2
−	−	−	−	−	−	−	−	−	−	1	−	−	2	−	−	−	−
−	−	−	−	−	−	−	−	−	−	1	−	−	1	−	−	−	−
−	−	−	−	−	−	−	−	−	−	−	−	−	−	−	−	−	−
−	−	−	−	−	−	−	−	−	−	−	−	−	−	−	−	−	−
−	−	−	−	−	−	−	−	−	−	−	−	−	1	−	−	−	−
−	−	−	−	−	−	−	−	−	−	−	−	−	−	−	−	−	−
−	−	−	−	−	−	−	−	−	−	−	−	−	−	−	−	−	−
−	−	−	−	−	−	−	−	−	−	−	−	−	−	−	−	−	−
−	−	−	−	−	−	−	−	−	−	−	−	−	−	−	−	−	−

（第31表の３）

保健所 区市町村	総数 総数	総数 男	総数 女	Ba01 腸管感染症	Ba02 敗血症	Ba03 麻疹	Ba04 ウイルス性肝炎	Ba06 悪性新生物〈腫瘍〉	Ba09 その他の新生物〈腫瘍〉	Ba10 栄養失調(症)及びその他の栄養欠乏症	Ba11 代謝障害	Ba12 髄膜炎	Ba13 脊髄性筋萎縮症及び関連症候群	Ba14 脳性麻痺
南多摩	3	1	2	−	−	−	−	−	−	−	−	−	−	−
日野市	1	−	1	−	−	−	−	−	−	−	−	−	−	−
多摩市	2	1	1	−	−	−	−	−	−	−	−	−	−	−
稲城市	−	−	−	−	−	−	−	−	−	−	−	−	−	−
多摩立川	7	3	4	−	−	−	−	−	−	−	−	−	−	−
立川市	3	2	1	−	−	−	−	−	−	−	−	−	−	−
昭島市	3	1	2	−	−	−	−	−	−	−	−	−	−	−
国分寺市	−	−	−	−	−	−	−	−	−	−	−	−	−	−
国立市	1	−	1	−	−	−	−	−	−	−	−	−	−	−
東大和市	−	−	−	−	−	−	−	−	−	−	−	−	−	−
武蔵村山市	−	−	−	−	−	−	−	−	−	−	−	−	−	−
多摩府中	11	7	4	−	−	−	−	−	−	−	−	−	−	−
武蔵野市	3	3	−	−	−	−	−	−	−	−	−	−	−	−
三鷹市	1	−	1	−	−	−	−	−	−	−	−	−	−	−
府中市	3	1	2	−	−	−	−	−	−	−	−	−	−	−
調布市	2	2	−	−	−	−	−	−	−	−	−	−	−	−
小金井市	1	−	1	−	−	−	−	−	−	−	−	−	−	−
狛江市	1	1	−	−	−	−	−	−	−	−	−	−	−	−
多摩小平	11	7	4	−	−	−	−	−	−	−	−	−	−	−
小平市	3	2	1	−	−	−	−	−	−	−	−	−	−	−
東村山市	3	2	1	−	−	−	−	−	−	−	−	−	−	−
清瀬市	−	−	−	−	−	−	−	−	−	−	−	−	−	−
東久留米市	1	−	1	−	−	−	−	−	−	−	−	−	−	−
西東京市	4	3	1	−	−	−	−	−	−	−	−	−	−	−
島しょ	1	1	−	−	−	−	−	−	−	−	−	−	−	−
大島	1	1	−	−	−	−	−	−	−	−	−	−	−	−
大島町	1	1	−	−	−	−	−	−	−	−	−	−	−	−
利島村	−	−	−	−	−	−	−	−	−	−	−	−	−	−
新島村	−	−	−	−	−	−	−	−	−	−	−	−	−	−
神津島村	−	−	−	−	−	−	−	−	−	−	−	−	−	−
三宅	−	−	−	−	−	−	−	−	−	−	−	−	−	−
三宅村	−	−	−	−	−	−	−	−	−	−	−	−	−	−
御蔵島村	−	−	−	−	−	−	−	−	−	−	−	−	−	−
八丈	−	−	−	−	−	−	−	−	−	−	−	−	−	−
八丈町	−	−	−	−	−	−	−	−	−	−	−	−	−	−
青ヶ島村	−	−	−	−	−	−	−	−	−	−	−	−	−	−
小笠原	−	−	−	−	−	−	−	−	−	−	−	−	−	−
小笠原村	−	−	−	−	−	−	−	−	−	−	−	−	−	−

（第31表の４）

Ba15 心疾患（高血圧性を除く。）	Ba16 脳血管疾患	Ba17 インフルエンザ	Ba18 肺炎	Ba19 喘息	Ba20 ヘルニア及び腸閉塞	Ba21 肝疾患	Ba22 腎不全	Ba24 妊娠期間及び胎児発育に関連する障害	Ba25 出産外傷	Ba26-30 周産期に特異的な呼吸障害及び心血管障害	Ba31-32 周産期に特異的な感染症	Ba33 胎児及び新生児の出血性障害及び血液障害	Ba35 先天奇形，変形及び染色体異常	Ba44 乳幼児突然死症候群	Ba46 不慮の事故	Ba55 他殺	その他の全死因
－	－	－	－	－	－	－	－	－	－	－	－	－	1	－	－	－	2
－	－	－	－	－	－	－	－	－	－	－	－	－	－	－	－	－	1
－	－	－	－	－	－	－	－	－	－	－	－	－	1	－	－	－	1
－	－	－	－	－	－	－	－	－	－	－	－	－	－	－	－	－	－
－	－	－	－	－	－	－	－	－	－	－	－	1	2	－	－	－	4
－	－	－	－	－	－	－	－	－	－	－	－	1	1	－	－	－	1
－	－	－	－	－	－	－	－	－	－	－	－	－	1	－	－	－	2
－	－	－	－	－	－	－	－	－	－	－	－	－	－	－	－	－	－
－	－	－	－	－	－	－	－	－	－	－	－	－	－	－	－	－	1
－	－	－	－	－	－	－	－	－	－	－	－	－	－	－	－	－	－
－	－	－	－	－	－	－	－	－	－	－	－	－	－	－	－	－	－
－	－	－	－	－	－	－	－	－	－	2	－	－	6	－	1	－	2
－	－	－	－	－	－	－	－	－	－	－	－	－	2	－	－	－	1
－	－	－	－	－	－	－	－	－	－	1	－	－	－	－	－	－	－
－	－	－	－	－	－	－	－	－	－	－	－	－	3	－	－	－	－
－	－	－	－	－	－	－	－	－	－	1	－	－	－	－	－	－	1
－	－	－	－	－	－	－	－	－	－	－	－	－	1	－	－	－	－
－	－	－	－	－	－	－	－	－	－	－	－	－	－	－	1	－	－
1	－	－	－	－	－	－	－	－	－	2	－	－	4	－	－	－	4
－	－	－	－	－	－	－	－	－	－	1	－	－	2	－	－	－	－
－	－	－	－	－	－	－	－	－	－	－	－	－	1	－	－	－	2
－	－	－	－	－	－	－	－	－	－	－	－	－	－	－	－	－	－
1	－	－	－	－	－	－	－	－	－	－	－	－	－	－	－	－	－
－	－	－	－	－	－	－	－	－	－	1	－	－	1	－	－	－	2
－	－	－	－	－	－	－	－	－	－	1	－	－	－	－	－	－	－
－	－	－	－	－	－	－	－	－	－	1	－	－	－	－	－	－	－
－	－	－	－	－	－	－	－	－	－	1	－	－	－	－	－	－	－
－	－	－	－	－	－	－	－	－	－	－	－	－	－	－	－	－	－
－	－	－	－	－	－	－	－	－	－	－	－	－	－	－	－	－	－
－	－	－	－	－	－	－	－	－	－	－	－	－	－	－	－	－	－
－	－	－	－	－	－	－	－	－	－	－	－	－	－	－	－	－	－
－	－	－	－	－	－	－	－	－	－	－	－	－	－	－	－	－	－
－	－	－	－	－	－	－	－	－	－	－	－	－	－	－	－	－	－
－	－	－	－	－	－	－	－	－	－	－	－	－	－	－	－	－	－
－	－	－	－	－	－	－	－	－	－	－	－	－	－	－	－	－	－
－	－	－	－	－	－	－	－	－	－	－	－	－	－	－	－	－	－
－	－	－	－	－	－	－	－	－	－	－	－	－	－	－	－	－	－

第32表　新生児死亡数、主要死因（乳児死因順位

（第32表の１）

区市町村 保健所	総数 総数	総数 男	総数 女	Ba01 腸管感染症	Ba02 敗血症	Ba03 麻疹	Ba04 ウイルス性肝炎	Ba06 悪性新生物〈腫瘍〉	Ba09 その他の新生物〈腫瘍〉	Ba10 栄養失調(症)及びその他の栄養欠乏症	Ba11 代謝障害	Ba12 髄膜炎	Ba13 脊髄性筋萎縮症及び関連症候群	Ba14 脳性麻痺
総数	68	34	34	－	－	－	－	－	－	－	－	1	－	－
区部	51	24	27	－	－	－	－	－	－	－	－	1	－	－
市部	16	9	7	－	－	－	－	－	－	－	－	－	－	－
郡部	－	－	－	－	－	－	－	－	－	－	－	－	－	－
島部	1	1	－	－	－	－	－	－	－	－	－	－	－	－
千代田区	－	－	－	－	－	－	－	－	－	－	－	－	－	－
中央区	2	1	1	－	－	－	－	－	－	－	－	－	－	－
港区	1	－	1	－	－	－	－	－	－	－	－	－	－	－
新宿区	－	－	－	－	－	－	－	－	－	－	－	－	－	－
文京区	1	1	－	－	－	－	－	－	－	－	－	－	－	－
台東区	1	1	－	－	－	－	－	－	－	－	－	－	－	－
墨田区	－	－	－	－	－	－	－	－	－	－	－	－	－	－
江東区	4	3	1	－	－	－	－	－	－	－	－	－	－	－
品川区	3	1	2	－	－	－	－	－	－	－	－	－	－	－
目黒区	1	－	1	－	－	－	－	－	－	－	－	－	－	－
大田区	3	1	2	－	－	－	－	－	－	－	－	－	－	－
世田谷区	6	4	2	－	－	－	－	－	－	－	－	1	－	－
渋谷区	－	－	－	－	－	－	－	－	－	－	－	－	－	－
中野区	1	－	1	－	－	－	－	－	－	－	－	－	－	－
杉並区	4	1	3	－	－	－	－	－	－	－	－	－	－	－
豊島区	4	2	2	－	－	－	－	－	－	－	－	－	－	－
北区	1	－	1	－	－	－	－	－	－	－	－	－	－	－
荒川区	3	1	2	－	－	－	－	－	－	－	－	－	－	－
板橋区	4	2	2	－	－	－	－	－	－	－	－	－	－	－
練馬区	6	3	3	－	－	－	－	－	－	－	－	－	－	－
足立区	3	2	1	－	－	－	－	－	－	－	－	－	－	－
葛飾区	1	1	－	－	－	－	－	－	－	－	－	－	－	－
江戸川区	2	－	2	－	－	－	－	－	－	－	－	－	－	－
八王子市	3	3	－	－	－	－	－	－	－	－	－	－	－	－
町田市	1	－	1	－	－	－	－	－	－	－	－	－	－	－
西多摩	1	1	－	－	－	－	－	－	－	－	－	－	－	－
青梅市	1	1	－	－	－	－	－	－	－	－	－	－	－	－
福生市	－	－	－	－	－	－	－	－	－	－	－	－	－	－
羽村市	－	－	－	－	－	－	－	－	－	－	－	－	－	－
あきる野市	－	－	－	－	－	－	－	－	－	－	－	－	－	－
瑞穂町	－	－	－	－	－	－	－	－	－	－	－	－	－	－
日の出町	－	－	－	－	－	－	－	－	－	－	－	－	－	－
檜原村	－	－	－	－	－	－	－	－	－	－	－	－	－	－
奥多摩町	－	－	－	－	－	－	－	－	－	－	－	－	－	－

注　23区・八王子市・町田市については、「区市町村別の数値＝保健所の数値」である。
資料　総務部総務課

に用いる分類項目）・区市町村別（令和３年）

（第32表の２）

Ba15 心疾患（高血圧性を除く。）	Ba16 脳血管疾患	Ba17 インフルエンザ	Ba18 肺炎	Ba19 喘息	Ba20 ヘルニア及び腸閉塞	Ba21 肝疾患	Ba22 腎不全	Ba24 妊娠期間及び胎児発育に関連する障害	Ba25 出産外傷	Ba26-30 周産期に特異的な呼吸障害及び心血管障害	Ba31-32 周産期に特異的な感染症	Ba33 胎児及び新生児の出血性障害及び血液障害	Ba35 先天奇形，変形及び染色体異常	Ba44 乳幼児突然死症候群	Ba46 不慮の事故	Ba55 他殺	その他の全死因
-	-	-	-	-	-	-	-	1	1	23	2	5	28	-	-	-	7
-	-	-	-	-	-	-	-	-	1	16	2	5	22	-	-	-	4
-	-	-	-	-	-	-	-	1	-	6	-	-	6	-	-	-	3
-	-	-	-	-	-	-	-	-	-	-	-	-	-	-	-	-	-
-	-	-	-	-	-	-	-	-	-	1	-	-	-	-	-	-	-
-	-	-	-	-	-	-	-	-	-	-	-	-	-	-	-	-	-
-	-	-	-	-	-	-	-	-	-	1	-	-	-	-	-	-	1
-	-	-	-	-	-	-	-	-	-	-	1	-	-	-	-	-	-
-	-	-	-	-	-	-	-	-	-	-	-	-	-	-	-	-	-
-	-	-	-	-	-	-	-	-	-	-	-	-	1	-	-	-	-
-	-	-	-	-	-	-	-	-	-	1	-	-	-	-	-	-	-
-	-	-	-	-	-	-	-	-	-	-	-	-	-	-	-	-	-
-	-	-	-	-	-	-	-	-	-	1	-	2	1	-	-	-	-
-	-	-	-	-	-	-	-	-	-	2	-	-	1	-	-	-	-
-	-	-	-	-	-	-	-	-	-	-	-	-	1	-	-	-	-
-	-	-	-	-	-	-	-	-	-	-	-	2	1	-	-	-	-
-	-	-	-	-	-	-	-	-	-	1	1	-	3	-	-	-	-
-	-	-	-	-	-	-	-	-	-	-	-	-	-	-	-	-	-
-	-	-	-	-	-	-	-	-	-	1	-	-	-	-	-	-	-
-	-	-	-	-	-	-	-	-	-	2	-	-	2	-	-	-	-
-	-	-	-	-	-	-	-	-	-	2	-	-	2	-	-	-	-
-	-	-	-	-	-	-	-	-	-	1	-	-	-	-	-	-	-
-	-	-	-	-	-	-	-	-	-	-	-	1	1	-	-	-	1
-	-	-	-	-	-	-	-	-	-	-	-	-	3	-	-	-	1
-	-	-	-	-	-	-	-	-	-	3	-	-	2	-	-	-	1
-	-	-	-	-	-	-	-	-	1	1	-	-	1	-	-	-	-
-	-	-	-	-	-	-	-	-	-	-	-	-	1	-	-	-	-
-	-	-	-	-	-	-	-	-	-	-	-	-	2	-	-	-	-
-	-	-	-	-	-	-	-	1	-	1	-	-	1	-	-	-	-
-	-	-	-	-	-	-	-	-	-	-	-	-	-	-	-	-	1
-	-	-	-	-	-	-	-	-	-	1	-	-	-	-	-	-	-
-	-	-	-	-	-	-	-	-	-	1	-	-	-	-	-	-	-
-	-	-	-	-	-	-	-	-	-	-	-	-	-	-	-	-	-
-	-	-	-	-	-	-	-	-	-	-	-	-	-	-	-	-	-
-	-	-	-	-	-	-	-	-	-	-	-	-	-	-	-	-	-
-	-	-	-	-	-	-	-	-	-	-	-	-	-	-	-	-	-
-	-	-	-	-	-	-	-	-	-	-	-	-	-	-	-	-	-
-	-	-	-	-	-	-	-	-	-	-	-	-	-	-	-	-	-
-	-	-	-	-	-	-	-	-	-	-	-	-	-	-	-	-	-

（第32表の３）

保健所 区市町村	総数 総数	総数 男	総数 女	Ba01 腸管感染症	Ba02 敗血症	Ba03 麻疹	Ba04 ウイルス性肝炎	Ba06 悪性新生物〈腫瘍〉	Ba09 その他の新生物〈腫瘍〉	Ba10 栄養失調(症)及びその他の栄養欠乏症	Ba11 代謝障害	Ba12 髄膜炎	Ba13 脊髄性筋萎縮症及び関連症候群	Ba14 脳性麻痺
南多摩	1	－	1	－	－	－	－	－	－	－	－	－	－	－
日野市	－	－	－	－	－	－	－	－	－	－	－	－	－	－
多摩市	1	－	1	－	－	－	－	－	－	－	－	－	－	－
稲城市	－	－	－	－	－	－	－	－	－	－	－	－	－	－
多摩立川	1	－	1	－	－	－	－	－	－	－	－	－	－	－
立川市	－	－	－	－	－	－	－	－	－	－	－	－	－	－
昭島市	－	－	－	－	－	－	－	－	－	－	－	－	－	－
国分寺市	－	－	－	－	－	－	－	－	－	－	－	－	－	－
国立市	1	－	1	－	－	－	－	－	－	－	－	－	－	－
東大和市	－	－	－	－	－	－	－	－	－	－	－	－	－	－
武蔵村山市	－	－	－	－	－	－	－	－	－	－	－	－	－	－
多摩府中	4	2	2	－	－	－	－	－	－	－	－	－	－	－
武蔵野市	－	－	－	－	－	－	－	－	－	－	－	－	－	－
三鷹市	1	－	1	－	－	－	－	－	－	－	－	－	－	－
府中市	1	1	－	－	－	－	－	－	－	－	－	－	－	－
調布市	1	1	－	－	－	－	－	－	－	－	－	－	－	－
小金井市	1	－	1	－	－	－	－	－	－	－	－	－	－	－
狛江市	－	－	－	－	－	－	－	－	－	－	－	－	－	－
多摩小平	5	3	2	－	－	－	－	－	－	－	－	－	－	－
小平市	1	1	－	－	－	－	－	－	－	－	－	－	－	－
東村山市	2	1	1	－	－	－	－	－	－	－	－	－	－	－
清瀬市	－	－	－	－	－	－	－	－	－	－	－	－	－	－
東久留米市	－	－	－	－	－	－	－	－	－	－	－	－	－	－
西東京市	2	1	1	－	－	－	－	－	－	－	－	－	－	－
島しょ	1	1	－	－	－	－	－	－	－	－	－	－	－	－
大島	1	1	－	－	－	－	－	－	－	－	－	－	－	－
大島町	1	1	－	－	－	－	－	－	－	－	－	－	－	－
利島村	－	－	－	－	－	－	－	－	－	－	－	－	－	－
新島村	－	－	－	－	－	－	－	－	－	－	－	－	－	－
神津島村	－	－	－	－	－	－	－	－	－	－	－	－	－	－
三宅	－	－	－	－	－	－	－	－	－	－	－	－	－	－
三宅村	－	－	－	－	－	－	－	－	－	－	－	－	－	－
御蔵島村	－	－	－	－	－	－	－	－	－	－	－	－	－	－
八丈	－	－	－	－	－	－	－	－	－	－	－	－	－	－
八丈町	－	－	－	－	－	－	－	－	－	－	－	－	－	－
青ヶ島村	－	－	－	－	－	－	－	－	－	－	－	－	－	－
小笠原	－	－	－	－	－	－	－	－	－	－	－	－	－	－
小笠原村	－	－	－	－	－	－	－	－	－	－	－	－	－	－

（第32表の４）

Ba15 心疾患（高血圧性を除く。）	Ba16 脳血管疾患	Ba17 インフルエンザ	Ba18 肺炎	Ba19 喘息	Ba20 ヘルニア及び腸閉塞	Ba21 肝疾患	Ba22 腎不全	Ba24 妊娠期間及び胎児発育に関連する障害	Ba25 出産外傷	Ba26-30 周産期に特異的な呼吸障害及び心血管障害	Ba31-32 周産期に特異的な感染症	Ba33 胎児及び新生児の出血性障害及び血液障害	Ba35 先天奇形，変形及び染色体異常	Ba44 乳幼児突然死症候群	Ba46 不慮の事故	Ba55 他殺	その他の全死因
－	－	－	－	－	－	－	－	－	－	－	－	－	1	－	－	－	－
－	－	－	－	－	－	－	－	－	－	－	－	－	－	－	－	－	－
－	－	－	－	－	－	－	－	－	－	－	－	－	1	－	－	－	－
－	－	－	－	－	－	－	－	－	－	－	－	－	－	－	－	－	－
－	－	－	－	－	－	－	－	－	－	－	－	－	－	－	－	－	1
－	－	－	－	－	－	－	－	－	－	－	－	－	－	－	－	－	－
－	－	－	－	－	－	－	－	－	－	－	－	－	－	－	－	－	－
－	－	－	－	－	－	－	－	－	－	－	－	－	－	－	－	－	－
－	－	－	－	－	－	－	－	－	－	－	－	－	－	－	－	－	1
－	－	－	－	－	－	－	－	－	－	－	－	－	－	－	－	－	－
－	－	－	－	－	－	－	－	－	－	－	－	－	－	－	－	－	－
－	－	－	－	－	－	－	－	－	－	2	－	－	2	－	－	－	－
－	－	－	－	－	－	－	－	－	－	－	－	－	－	－	－	－	－
－	－	－	－	－	－	－	－	－	－	1	－	－	－	－	－	－	－
－	－	－	－	－	－	－	－	－	－	－	－	－	1	－	－	－	－
－	－	－	－	－	－	－	－	－	－	1	－	－	－	－	－	－	－
－	－	－	－	－	－	－	－	－	－	－	－	－	1	－	－	－	－
－	－	－	－	－	－	－	－	－	－	－	－	－	－	－	－	－	－
－	－	－	－	－	－	－	－	－	－	2	－	－	2	－	－	－	1
－	－	－	－	－	－	－	－	－	－	1	－	－	－	－	－	－	－
－	－	－	－	－	－	－	－	－	－	－	－	－	1	－	－	－	1
－	－	－	－	－	－	－	－	－	－	－	－	－	－	－	－	－	－
－	－	－	－	－	－	－	－	－	－	－	－	－	－	－	－	－	－
－	－	－	－	－	－	－	－	－	－	1	－	－	1	－	－	－	－
－	－	－	－	－	－	－	－	－	－	1	－	－	－	－	－	－	－
－	－	－	－	－	－	－	－	－	－	1	－	－	－	－	－	－	－
－	－	－	－	－	－	－	－	－	－	1	－	－	－	－	－	－	－
－	－	－	－	－	－	－	－	－	－	－	－	－	－	－	－	－	－
－	－	－	－	－	－	－	－	－	－	－	－	－	－	－	－	－	－
－	－	－	－	－	－	－	－	－	－	－	－	－	－	－	－	－	－
－	－	－	－	－	－	－	－	－	－	－	－	－	－	－	－	－	－
－	－	－	－	－	－	－	－	－	－	－	－	－	－	－	－	－	－
－	－	－	－	－	－	－	－	－	－	－	－	－	－	－	－	－	－
－	－	－	－	－	－	－	－	－	－	－	－	－	－	－	－	－	－
－	－	－	－	－	－	－	－	－	－	－	－	－	－	－	－	－	－

第33表　乳児死亡数、生存期間・性・死因

（第33表の１）

乳児死因簡単・死因・性分類番号			1年未満総数	総数（新生児死亡）	1週未満 総数	1日（24時間）未満	1日	2日	3日	4週未満 4日	5日
	総数		160	68	49	33	10	2	2	1	−
		男	89	34	24	18	4	−	1	1	−
		女	71	34	25	15	6	2	1	−	−
Ba01	腸管感染症		−	−	−	−	−	−	−	−	−
		男	−	−	−	−	−	−	−	−	−
		女	−	−	−	−	−	−	−	−	−
Ba02	敗血症		4	−	−	−	−	−	−	−	−
		男	2	−	−	−	−	−	−	−	−
		女	2	−	−	−	−	−	−	−	−
Ba03	麻疹		−	−	−	−	−	−	−	−	−
		男	−	−	−	−	−	−	−	−	−
		女	−	−	−	−	−	−	−	−	−
Ba04	ウイルス性肝炎		−	−	−	−	−	−	−	−	−
		男	−	−	−	−	−	−	−	−	−
		女	−	−	−	−	−	−	−	−	−
Ba05	その他の感染症及び寄生虫症		−	−	−	−	−	−	−	−	−
		男	−	−	−	−	−	−	−	−	−
		女	−	−	−	−	−	−	−	−	−
Ba06	悪性新生物＜腫瘍＞		1	−	−	−	−	−	−	−	−
		男	−	−	−	−	−	−	−	−	−
		女	1	−	−	−	−	−	−	−	−
Ba07	白血病		1	−	−	−	−	−	−	−	−
		男	−	−	−	−	−	−	−	−	−
		女	1	−	−	−	−	−	−	−	−
Ba08	その他の悪性新生物＜腫瘍＞		−	−	−	−	−	−	−	−	−
		男	−	−	−	−	−	−	−	−	−
		女	−	−	−	−	−	−	−	−	−
Ba09	その他の新生物＜腫瘍＞		−	−	−	−	−	−	−	−	−
		男	−	−	−	−	−	−	−	−	−
		女	−	−	−	−	−	−	−	−	−
Ba10	栄養失調（症）及びその他の栄養欠乏症		−	−	−	−	−	−	−	−	−
		男	−	−	−	−	−	−	−	−	−
		女	−	−	−	−	−	−	−	−	−
Ba11	代謝障害		−	−	−	−	−	−	−	−	−
		男	−	−	−	−	−	−	−	−	−
		女	−	−	−	−	−	−	−	−	−
Ba12	髄膜炎		2	1	−	−	−	−	−	−	−
		男	2	1	−	−	−	−	−	−	−
		女	−	−	−	−	−	−	−	−	−
Ba13	脊髄性筋萎縮症及び関連症候群		−	−	−	−	−	−	−	−	−
		男	−	−	−	−	−	−	−	−	−
		女	−	−	−	−	−	−	−	−	−
Ba14	脳性麻痺		−	−	−	−	−	−	−	−	−
		男	−	−	−	−	−	−	−	−	−
		女	−	−	−	−	−	−	−	−	−

資料　総務部総務課

（乳児死因簡単分類）別（令和３年）

（第33表の２）

満														
6 日	1～2週 未 満	2～3週 未 満	3～4週 未 満	4 週～ 2 か月 未 満	2 か 月	3 か 月	4 か 月	5 か 月	6 か 月	7 か 月	8 か 月	9 か 月	10 か 月	11 か 月
1	7	6	6	17	17	11	7	13	8	3	6	1	4	5
–	4	3	3	8	12	6	2	12	3	3	4	–	3	2
1	3	3	3	9	5	5	5	1	5	–	2	1	1	3
–	–	–	–	–	–	–	–	–	–	–	–	–	–	–
–	–	–	–	–	–	–	–	–	–	–	–	–	–	–
–	–	–	–	–	–	–	–	–	–	–	–	–	–	–
–	–	–	–	1	1	1	–	1	–	–	–	–	–	–
–	–	–	–	–	–	1	–	1	–	–	–	–	–	–
–	–	–	–	1	1	–	–	–	–	–	–	–	–	–
–	–	–	–	–	–

（第33表の３）

乳児死因簡単・死因・性分類番号		1年未満総数	総数（新生児死亡）	1週未満 総数	1日（24時間）未満	1日	2日	3日	4週未満 4日	5日
Ba15	心疾患（高血圧性を除く。）	2	－	－	－	－	－	－	－	－
	男	1	－	－	－	－	－	－	－	－
	女	1	－	－	－	－	－	－	－	－
Ba16	脳血管疾患	－	－	－	－	－	－	－	－	－
	男	－	－	－	－	－	－	－	－	－
	女	－	－	－	－	－	－	－	－	－
Ba17	インフルエンザ	－	－	－	－	－	－	－	－	－
	男	－	－	－	－	－	－	－	－	－
	女	－	－	－	－	－	－	－	－	－
Ba18	肺炎	－	－	－	－	－	－	－	－	－
	男	－	－	－	－	－	－	－	－	－
	女	－	－	－	－	－	－	－	－	－
Ba19	喘息	－	－	－	－	－	－	－	－	－
	男	－	－	－	－	－	－	－	－	－
	女	－	－	－	－	－	－	－	－	－
Ba20	ヘルニア及び腸閉塞	1	－	－	－	－	－	－	－	－
	男	－	－	－	－	－	－	－	－	－
	女	1	－	－	－	－	－	－	－	－
Ba21	肝疾患	－	－	－	－	－	－	－	－	－
	男	－	－	－	－	－	－	－	－	－
	女	－	－	－	－	－	－	－	－	－
Ba22	腎不全	－	－	－	－	－	－	－	－	－
	男	－	－	－	－	－	－	－	－	－
	女	－	－	－	－	－	－	－	－	－
Ba23	周産期に発生した病態	37	33	28	20	4	2	1	1	－
	男	24	21	16	13	1	－	1	1	－
	女	13	12	12	7	3	2	－	－	－
Ba24	妊娠期間及び胎児発育に関連する障害	1	1	－	－	－	－	－	－	－
	男	1	1	－	－	－	－	－	－	－
	女	－	－	－	－	－	－	－	－	－
Ba25	出産外傷	1	1	1	－	1	－	－	－	－
	男	1	1	1	－	1	－	－	－	－
	女	－	－	－	－	－	－	－	－	－
Ba26	出生時仮死	11	10	10	9	1	－	－	－	－
	男	4	3	3	3	－	－	－	－	－
	女	7	7	7	6	1	－	－	－	－
Ba27	新生児の呼吸窮＜促＞迫	1	1	1	1	－	－	－	－	－
	男	1	1	1	1	－	－	－	－	－
	女	－	－	－	－	－	－	－	－	－
Ba28	周産期に発生した肺出血	－	－	－	－	－	－	－	－	－
	男	－	－	－	－	－	－	－	－	－
	女	－	－	－	－	－	－	－	－	－
Ba29	周産期に発生した心血管障害	5	5	3	3	－	－	－	－	－
	男	5	5	3	3	－	－	－	－	－
	女	－	－	－	－	－	－	－	－	－

（第33表の４）

満														
6　日	1～2週未　満	2～3週未　満	3～4週未　満	4 週～2 か月未　満	2 か月	3 か月	4 か月	5 か月	6 か月	7 か月	8 か月	9 か月	10 か月	11 か月
－	－	－	－	1	－	－	－	－	－	－	－	－	－	1
－	－	－	－	－	－	－	－	－	－	－	－	－	－	1
－	－	－	－	1	－	－	－	－	－	－	－	－	－	－
－	－	－	－	－	－	－	－	－	－	－	－	－	－	－
－	－	－	－	－	－	－	－	－	－	－	－	－	－	－
－	－	－	－	－	－	－	－	－	－	－	－	－	－	－
－	－	－	－	－	－	－	－	－	－	－	－	－	－	－
－	－	－	－	－	－	－	－	－	－	－	－	－	－	－
－	－	－	－	－	－	－	－	－	－	－	－	－	－	－
－	－	－	－	－	－	－	－	－	－	－	－	－	－	－
－	－	－	－	－	－	－	－	－	－	－	－	－	－	－
－	－	－	－	－	－	－	－	－	－	－	－	－	－	－
－	－	－	－	－	－	－	－	－	－	－	－	－	－	－
－	－	－	－	－	－	－	－	－	－	－	－	－	－	－
－	－	－	－	－	－	－	－	－	－	－	－	－	－	－
－	－	－	－	－	－	－	－	－	－	－	－	－	－	－
－	－	－	－	－	－	－	1	－	－	－	－	－	－	－
－	－	－	－	－	－	－	－	－	－	－	－	－	－	－
－	－	－	－	－	－	－	1	－	－	－	－	－	－	－
－	－	－	－	－	－	－	－	－	－	－	－	－	－	－
－	－	－	－	－	－	－	－	－	－	－	－	－	－	－
－	－	－	－	－	－	－	－	－	－	－	－	－	－	－
－	－	－	－	－	－	－	－	－	－	－	－	－	－	－
－	－	－	－	－	－	－	－	－	－	－	－	－	－	－
－	－	－	－	－	－	－	－	－	－	－	－	－	－	－
－	－	－	－	－	－	－	－	－	－	－	－	－	－	－
－	2	1	2	2	1	－	－	－	1	－	－	－	－	－
－	2	1	2	1	1	－	－	－	1	－	－	－	－	－
－	－	－	－	1	－	－	－	－	－	－	－	－	－	－
－	－	－	1	－	－	－	－	－	－	－	－	－	－	－
－	－	－	1	－	－	－	－	－	－	－	－	－	－	－
－	－	－	－	－	－	－	－	－	－	－	－	－	－	－
－	－	－	－	－	－	－	－	－	－	－	－	－	－	－
－	－	－	－	－	－	－	－	－	－	－	－	－	－	－
－	－	－	－	－	－	－	－	－	－	－	－	－	－	－
－	－	－	－	1	－	－	－	－	－	－	－	－	－	－
－	－	－	－	1	－	－	－	－	－	－	－	－	－	－
－	－	－	－	－	－	－	－	－	－	－	－	－	－	－
－	－	－	－	－	－	－	－	－	－	－	－	－	－	－
－	－	－	－	－	－	－	－	－	－	－	－	－	－	－
－	－	－	－	－	－	－	－	－	－	－	－	－	－	－
－	－	－	－	－	－	－	－	－	－	－	－	－	－	－
－	－	－	－	－	－	－	－	－	－	－	－	－	－	－
－	－	－	－	－	－	－	－	－	－	－	－	－	－	－
－	－	－	－	－	－	－	－	－	－	－	－	－	－	－
－	2	－	－	－	－	－	－	－	－	－	－	－	－	－
－	2	－	－	－	－	－	－	－	－	－	－	－	－	－
－	－	－	－	－	－	－	－	－	－	－	－	－	－	－

（第33表の５）

乳児死因簡単・死因・性分類番号		1年未満総数	総数（新生児死亡）	1週未満 総数	1日（24時間）未満	1日	2日	3日	4週未満 4日	5日
Ba30	その他の周産期に特異的な呼吸障害及び心血管障害	8	7	7	5	1	1	－	－	－
	男	5	4	4	4	－	－	－	－	－
	女	3	3	3	1	1	1	－	－	－
Ba31	新生児の細菌性敗血症	1	1	1	－	－	－	－	1	－
	男	1	1	1	－	－	－	－	1	－
	女	－	－	－	－	－	－	－	－	－
Ba32	その他の周産期に特異的な感染症	1	1	1	－	1	－	－	－	－
	男	－	－	－	－	－	－	－	－	－
	女	1	1	1	－	1	－	－	－	－
Ba33	胎児及び新生児の出血性障害及び血液障害	7	5	4	2	－	1	1	－	－
	男	5	4	3	2	－	－	1	－	－
	女	2	1	1	－	－	1	－	－	－
Ba34	その他の周産期に発生した病態	1	1	－	－	－	－	－	－	－
	男	1	1	－	－	－	－	－	－	－
	女	－	－	－	－	－	－	－	－	－
Ba35	先天奇形，変形及び染色体異常	58	28	21	13	6	－	1	－	－
	男	28	10	8	5	3	－	－	－	－
	女	30	18	13	8	3	－	1	－	－
Ba36	神経系の先天奇形	2	2	2	2	－	－	－	－	－
	男	1	1	1	1	－	－	－	－	－
	女	1	1	1	1	－	－	－	－	－
Ba37	心臓の先天奇形	15	6	3	1	1	－	－	－	－
	男	7	1	1	1	－	－	－	－	－
	女	8	5	2	－	1	－	－	－	－
Ba38	その他の循環器系の先天奇形	9	5	3	2	1	－	－	－	－
	男	7	4	2	2	－	－	－	－	－
	女	2	1	1	－	1	－	－	－	－
Ba39	呼吸器系の先天奇形	3	2	2	1	1	－	－	－	－
	男	2	1	1	－	1	－	－	－	－
	女	1	1	1	1	－	－	－	－	－
Ba40	消化器系の先天奇形	1	1	1	1	－	－	－	－	－
	男	－	－	－	－	－	－	－	－	－
	女	1	1	1	1	－	－	－	－	－
Ba41	筋骨格系の先天奇形及び変形	3	2	2	－	2	－	－	－	－
	男	2	1	1	－	1	－	－	－	－
	女	1	1	1	－	1	－	－	－	－
Ba42	その他の先天奇形及び変形	4	1	1	－	1	－	－	－	－
	男	2	1	1	－	1	－	－	－	－
	女	2	－	－	－	－	－	－	－	－
Ba43	染色体異常，他に分類されないもの	21	9	7	6	－	－	1	－	－
	男	7	1	1	1	－	－	－	－	－
	女	14	8	6	5	－	－	1	－	－
Ba44	乳幼児突然死症候群	3	－	－	－	－	－	－	－	－
	男	2	－	－	－	－	－	－	－	－
	女	1	－	－	－	－	－	－	－	－

（第33表の６）

満														
6 日	1～2週 未 満	2～3週 未 満	3～4週 未 満	4 週～ 2 か月 未 満	2 か 月	3 か 月	4 か 月	5 か 月	6 か 月	7 か 月	8 か 月	9 か 月	10 か 月	11 か 月
－	－	－	－	－	－	－	－	－	1	－	－	－	－	－
－	－	－	－	－	－	－	－	－	1	－	－	－	－	－
－	－	－	－	－	－	－	－	－	－	－	－	－	－	－
－	－	－	－	－	－	－	－	－	－	－	－	－	－	－
－	－	－	－	－	－	－	－	－	－	－	－	－	－	－
－	－	－	－	－	－	－	－	－	－	－	－	－	－	－
－	－	－	－	－	－	－	－	－	－	－	－	－	－	－
－	－	－	－	－	－	－	－	－	－	－	－	－	－	－
－	－	－	－	－	－	－	－	－	－	－	－	－	－	－
－	－	－	1	1	1	－	－	－	－	－	－	－	－	－
－	－	－	1	－	1	－	－	－	－	－	－	－	－	－
－	－	－	－	1	－	－	－	－	－	－	－	－	－	－
－	－	1	－	－	－	－	－	－	－	－	－	－	－	－
－	－	1	－	－	－	－	－	－	－	－	－	－	－	－
－	－	－	－	－	－	－	－	－	－	－	－	－	－	－
1	2	3	2	6	4	3	1	5	3	2	2	－	1	3
－	－	1	1	4	4	1	－	4	－	2	2	－	1	－
1	2	2	1	2	－	2	1	1	3	－	－	－	－	3
－	－	－	－	－	－	－	－	－	－	－	－	－	－	－
－	－	－	－	－	－	－	－	－	－	－	－	－	－	－
－	－	－	－	－	－	－	－	－	－	－	－	－	－	－
1	1	2	－	3	1	1	－	1	－	－	1	－	－	2
－	－	－	－	2	1	1	－	1	－	－	1	－	－	－
1	1	2	－	1	－	－	－	－	－	－	－	－	－	2
－	－	1	1	1	1	－	－	1	－	－	－	－	1	－
－	－	1	1	－	1	－	－	1	－	－	－	－	1	－
－	－	－	－	1	－	－	－	－	－	－	－	－	－	－
－	－	－	－	－	1	－	－	－	－	－	－	－	－	－
－	－	－	－	－	1	－	－	－	－	－	－	－	－	－
－	－	－	－	－	－	－	－	－	－	－	－	－	－	－
－	－	－	－	－	－	－	－	－	－	－	－	－	－	－
－	－	－	－	－	－	－	－	－	－	－	－	－	－	－
－	－	－	－	－	－	－	－	－	－	－	－	－	－	－
－	－	－	－	－	－	－	－	－	－	－	－	－	－	－
－	－	－	－	－	－	－	－	－	－	－	－	－	－	－
－	－	－	－	－	－	－	－	1	－	－	－	－	－	－
－	－	－	－	－	－	－	－	1	－	－	－	－	－	－
－	－	－	－	－	－	－	－	－	－	－	－	－	－	－
－	－	－	－	1	－	1	－	－	－	－	－	－	－	1
－	－	－	－	1	－	－	－	－	－	－	－	－	－	－
－	－	－	－	－	－	1	－	－	－	－	－	－	－	1
－	1	－	1	1	1	1	1	2	3	2	1	－	－	－
－	－	－	－	1	1	－	－	1	－	2	1	－	－	－
－	1	－	1	－	－	1	1	1	3	－	－	－	－	－
－	－	－	－	－	2	－	－	1	－	－	－	－	－	－
－	－	－	－	－	1	－	－	1	－	－	－	－	－	－
－	－	－	－	－	1	－	－	－	－	－	－	－	－	－

（第33表の７）

乳児死因簡単・死因・性分類番号			1年未満総数	総数（新生児死亡）	1週未満 総数	1日（24時間）未満	1日	2日	3日	4週未満 4日	5日
Ba45	その他のすべての疾患	総数	48	6	－	－	－	－	－	－	－
		男	27	2	－	－	－	－	－	－	－
		女	21	4	－	－	－	－	－	－	－
Ba46	不慮の事故	総数	2	－	－	－	－	－	－	－	－
		男	1	－	－	－	－	－	－	－	－
		女	1	－	－	－	－	－	－	－	－
Ba47	交通事故	総数	1	－	－	－	－	－	－	－	－
		男	1	－	－	－	－	－	－	－	－
		女	－	－	－	－	－	－	－	－	－
Ba48	転倒・転落・墜落	総数	－	－	－	－	－	－	－	－	－
		男	－	－	－	－	－	－	－	－	－
		女	－	－	－	－	－	－	－	－	－
Ba49	不慮の溺死及び溺水	総数	－	－	－	－	－	－	－	－	－
		男	－	－	－	－	－	－	－	－	－
		女	－	－	－	－	－	－	－	－	－
Ba50	胃内容物の誤えん及び気道閉塞を生じた食物等の誤えん＜吸引＞	総数	1	－	－	－	－	－	－	－	－
		男	－	－	－	－	－	－	－	－	－
		女	1	－	－	－	－	－	－	－	－
Ba51	その他の不慮の窒息	総数	－	－	－	－	－	－	－	－	－
		男	－	－	－	－	－	－	－	－	－
		女	－	－	－	－	－	－	－	－	－
Ba52	煙，火及び火炎への曝露	総数	－	－	－	－	－	－	－	－	－
		男	－	－	－	－	－	－	－	－	－
		女	－	－	－	－	－	－	－	－	－
Ba53	有害物質による不慮の中毒及び有害物質への曝露	総数	－	－	－	－	－	－	－	－	－
		男	－	－	－	－	－	－	－	－	－
		女	－	－	－	－	－	－	－	－	－
Ba54	その他の不慮の事故	総数	－	－	－	－	－	－	－	－	－
		男	－	－	－	－	－	－	－	－	－
		女	－	－	－	－	－	－	－	－	－
Ba55	他殺	総数	－	－	－	－	－	－	－	－	－
		男	－	－	－	－	－	－	－	－	－
		女	－	－	－	－	－	－	－	－	－
Ba56	その他の外因	総数	2	－	－	－	－	－	－	－	－
		男	2	－	－	－	－	－	－	－	－
		女	－	－	－	－	－	－	－	－	－

（第33表の８）

満														
6　日	1～2週未　満	2～3週未　満	3～4週未　満	4 週～2 か月未　満	2 か月	3 か月	4 か月	5 か月	6 か月	7 か月	8 か月	9 か月	10 か月	11 か月
－	3	1	2	3	9	6	5	6	4	1	3	1	3	1
－	2	－	－	1	6	3	2	6	2	1	1	－	2	1
－	1	1	2	2	3	3	3	－	2	－	2	1	1	－
－	－	－	－	1	－	－	－	－	－	－	1	－	－	－
－	－	－	－	－	－	－	－	－	－	－	1	－	－	－
－	－	－	－	1	－	－	－	－	－	－	－	－	－	－
－	－	－	－	－	－	－	－	－	－	－	1	－	－	－
－	－	－	－	－	－	－	－	－	－	－	1	－	－	－
－	－	－	－	－	－	－	－	－	－	－	－	－	－	－
－	－	－	－	－	－	－	－	－	－	－	－	－	－	－
－	－	－	－	－	－	－	－	－	－	－	－	－	－	－
－	－	－	－	－	－	－	－	－	－	－	－	－	－	－
－	－	－	－	－	－	－	－	－	－	－	－	－	－	－
－	－	－	－	－	－	－	－	－	－	－	－	－	－	－
－	－	－	－	1	－	－	－	－	－	－	－	－	－	－
－	－	－	－	－	－	－	－	－	－	－	－	－	－	－
－	－	－	－	1	－	－	－	－	－	－	－	－	－	－
－	－	－	－	－	－	－	－	－	－	－	－	－	－	－
－	－	－	－	－	－	－	－	－	－	－	－	－	－	－
－	－	－	－	－	－	－	－	－	－	－	－	－	－	－
－	－	－	－	－	－	－	－	－	－	－	－	－	－	－
－	－	－	－	－	－	－	－	－	－	－	－	－	－	－
－	－	－	－	－	－	－	－	－	－	－	－	－	－	－
－	－	－	－	－	－	－	－	－	－	－	－	－	－	－
－	－	－	－	－	－	－	－	－	－	－	－	－	－	－
－	－	－	－	－	－	－	－	－	－	－	－	－	－	－
－	－	－	－	－	－	－	－	－	－	－	－	－	－	－
－	－	－	－	－	－	－	－	－	－	－	－	－	－	－
－	－	－	－	－	－	－	－	－	－	－	－	－	－	－
－	－	－	－	－	－	－	－	－	－	－	－	－	－	－
－	－	－	－	－	－	－	－	－	－	－	－	－	－	－
－	－	－	－	－	－	－	－	－	－	－	－	－	－	－
－	－	－	－	－	－	－	－	－	－	－	－	－	－	－
－	－	－	－	－	－	－	－	－	－	－	－	－	－	－
－	－	－	－	－	－	－	－	－	－	－	－	－	－	－
－	－	－	－	－	－	－	－	－	－	－	－	－	－	－
－	－	－	－	－	－	－	－	－	－	－	－	－	－	－
－	－	－	－	－	－	－	－	－	－	－	－	－	－	－
－	－	－	－	－	－	－	－	－	－	－	－	－	－	－
－	－	－	－	－	－	－	－	－	－	－	－	－	－	－
－	－	－	－	－	－	－	－	－	－	－	－	－	－	－
－	－	－	－	－	－	－	－	－	－	－	－	－	－	－
－	－	－	－	－	－	－	－	－	－	－	－	－	－	－
－	－	－	－	－	－	－	－	－	－	－	－	－	－	－
－	－	－	－	－	－	－	－	－	－	－	－	－	－	－
－	－	－	－	－	－	－	－	－	－	－	－	－	－	－
－	－	－	－	－	－	－	－	－	－	－	－	－	－	－
－	－	－	－	－	－	－	－	－	－	－	－	－	－	－
－	－	－	－	－	－	－	－	－	－	－	－	－	－	－
－	－	－	－	－	－	－	－	－	－	－	－	－	－	－
－	－	－	－	－	－	－	－	－	－	－	－	－	－	－
－	－	－	－	－	－	－	－	－	－	－	－	－	－	－
－	－	－	－	－	－	－	－	－	－	－	－	－	－	－
－	－	－	－	－	－	－	－	－	－	－	－	－	－	－
－	－	－	－	－	－	－	－	－	－	－	－	－	－	－
－	－	－	－	－	－	－	－	－	－	－	－	－	－	－
－	－	－	－	－	－	－	－	－	－	－	－	－	－	－
－	－	－	－	－	－	－	－	－	－	－	－	－	－	－
－	－	－	－	－	－	－	－	－	－	－	－	－	－	－
－	－	－	－	－	－	－	－	－	－	－	－	－	－	－
－	－	－	－	－	－	－	－	－	－	－	－	－	－	－
－	－	－	－	－	－	－	－	－	－	－	－	－	－	－
－	－	－	－	－	－	－	－	－	－	－	－	－	－	－
－	－	－	－	－	－	－	－	－	－	－	－	－	－	－
－	－	－	－	－	－	－	－	－	－	－	－	－	－	－
－	－	－	－	－	－	－	－	－	－	－	－	－	－	－
－	－	－	－	－	－	－	－	－	－	－	－	－	－	－
－	－	－	－	－	－	－	－	－	－	－	－	－	－	－
－	－	－	－	－	－	－	－	－	－	－	－	－	－	－
－	－	－	－	－	－	－	－	－	－	－	－	－	－	－
－	－	－	－	－	－	－	－	－	－	－	－	－	－	－
－	－	－	－	－	－	－	－	－	－	－	－	－	－	－
－	－	－	－	－	－	－	－	－	－	－	－	－	－	－
－	－	－	－	－	－	－	－	－	－	－	－	－	－	－
－	－	－	－	1	－	1	－	－	－	－	－	－	－	－
－	－	－	－	1	－	1	－	－	－	－	－	－	－	－
－	－	－	－	－	－	－	－	－	－	－	－	－	－	－

第５節　死　産　統　計

第34表　死産数・率、自然－人工・月・年次別

年　次	総　数	1　月	2　月	3　月	4　月	5　月	6　月	7　月	8　月	9　月	10月	11月	12月
						総		数					
平成29年	2 298	176	204	189	193	204	186	192	189	193	173	192	207
30	2 201	168	175	182	202	215	184	191	191	149	171	168	205
令和元年	2 303	180	176	172	184	206	170	203	179	213	222	196	202
2	2 076	206	188	186	200	179	198	180	143	138	152	122	184
3	1 975	164	193	163	157	175	176	162	160	151	155	148	171
						自　然　死　産							
平成29年	1 095	90	91	91	97	94	98	91	82	91	79	85	106
30	1 007	92	71	77	87	94	95	94	88	59	67	83	100
令和元年	966	85	70	72	83	96	67	76	68	96	85	88	80
2	955	89	76	68	84	75	100	90	74	77	71	65	86
3	894	73	101	73	72	90	73	64	80	64	68	68	68
						人　工　死　産							
平成29年	1 203	86	113	98	96	110	88	101	107	102	94	107	101
30	1 194	76	104	105	115	121	89	97	103	90	104	85	105
令和元年	1 337	95	106	100	101	110	103	127	111	117	137	108	122
2	1 121	117	112	118	116	104	98	90	69	61	81	57	98
3	1 081	91	92	90	85	85	103	98	80	87	87	80	103
						死　産　率（出 産 千 対）							
平成29年	20.6	19.2	24.7	21.1	21.5	21.6	20.5	19.7	19.4	19.9	18.0	20.9	22.0
30	20.1	18.4	22.3	21.0	22.6	22.7	20.3	20.1	19.4	16.2	17.6	18.7	22.7
令和元年	22.1	21.0	23.4	21.5	21.1	22.3	19.9	21.8	19.7	23.8	24.3	23.4	23.2
2	20.4	24.3	24.4	22.7	23.0	20.6	22.8	19.9	16.1	15.6	17.4	15.2	23.8
3	20.3	24.0	29.0	21.0	18.7	21.3	20.8	18.5	18.0	17.2	18.1	18.5	21.2

資料　総務部総務課

第35表　死産数、自然－人工・死産場所・立会者・年次別

年　次	総　数	施設内			施設外			
		総　数	医　師	助産師	総　数	医　師	助産師	その他
平成29年	2 298	2 273	2 273	－	25	25	－	－
30	2 201	2 173	2 173	－	28	28	－	－
令和元年	2 303	2 280	2 280	－	23	21	－	2
2	2 076	2 056	2 056	－	20	19	－	1
3	1 975	1 959	1 958	1	16	15	－	1

年　次	総　数	病　院	診療所	助産所	自　宅	その他
			総	数		
平成29年	2 298	1 417	856	－	23	2
30	2 201	1 315	858	－	26	2
令和元年	2 303	1 224	1 055	1	20	3
2	2 076	1 127	928	1	18	2
3	1 975	1 199	759	1	15	1
			自　然　死　産			
平成29年	1 095	810	260	－	23	2
30	1 007	750	229	－	26	2
令和元年	966	737	205	1	20	3
2	955	706	228	1	18	2
3	894	687	190	1	15	1
			人　工　死　産			
平成29年	1 203	607	596	－	－	－
30	1 194	565	629	－	－	－
令和元年	1 337	487	850	－	－	－
2	1 121	421	700	－	－	－
3	1 081	512	569	－	－	－

資料　総務部総務課

第36表　死産数、自然－人工・妊娠期間・年次別

年　次	総　数	満12～15週（第4月）	満16～19週（第5月）	満20～23週（第6月）	（再掲）満22週未満	（再掲）満22～23週	満24～27週（第7月）	満28～31週（第8月）	満32～35週（第9月）	満36～39週（第10月）	満40週以上（第11月以上）	不　詳
						総		数				
平成29年	2 298	805	746	484	1 995	40	85	47	47	68	16	－
30	2 201	823	707	449	1 941	38	69	42	41	55	14	1
令和元年	2 303	912	727	440	2 042	37	59	43	43	59	17	3
2	2 076	779	655	426	1 824	36	58	37	41	65	15	－
3	1 975	666	667	450	1 741	42	52	33	39	55	12	1
						自　然　死　産						
平成29年	1 095	338	318	176	792	40	85	47	47	68	16	－
30	1 007	359	282	144	747	38	69	42	41	55	14	1
令和元年	966	281	322	139	706	36	59	43	43	59	17	3
2	955	326	276	137	703	36	58	37	41	65	15	－
3	894	274	279	149	660	42	52	33	39	55	12	1
						人　工　死　産						
平成29年	1 203	467	428	308	1 203	－	－	－	－	－	－	－
30	1 194	464	425	305	1 194	－	－	－	－	－	－	－
令和元年	1 337	631	405	301	1 336	1	－	－	－	－	－	－
2	1 121	453	379	289	1 121	－	－	－	－	－	－	－
3	1 081	392	388	301	1 081	－	－	－	－	－	－	－

資料　総務部総務課

第37表　死産数、自然－人工・母の年齢階級・妊娠期間別（令和３年）

妊娠期間	総　数	15歳未満	15～19	20～24	25～29	30～34	35～39	40～44	45～49	50歳以上	不　詳
					総		数				
総　数	**1 975**	**－**	**65**	**239**	**314**	**497**	**510**	**328**	**22**	**－**	**－**
満22週未満	1 741	－	63	231	271	430	436	288	22	－	－
22～23	42	－	1	－	8	13	13	7	－	－	－
24～27	52	－	－	2	8	14	13	15	－	－	－
28～31	33	－	－	1	5	8	15	4	－	－	－
32～35	39	－	－	2	7	12	12	6	－	－	－
36～39	55	－	1	3	12	15	18	6	－	－	－
満40週以上	12	－	－	－	3	4	3	2	－	－	－
不詳	1	－	－	－	－	1	－	－	－	－	－
					自　然　死　産						
総　数	**894**	**－**	**4**	**33**	**136**	**277**	**282**	**156**	**6**	**－**	**－**
満22週未満	660	－	2	25	93	210	208	116	6	－	－
22～23	42	－	1	－	8	13	13	7	－	－	－
24～27	52	－	－	2	8	14	13	15	－	－	－
28～31	33	－	－	1	5	8	15	4	－	－	－
32～35	39	－	－	2	7	12	12	6	－	－	－
36～39	55	－	1	3	12	15	18	6	－	－	－
満40週以上	12	－	－	－	3	4	3	2	－	－	－
不詳	1	－	－	－	－	1	－	－	－	－	－
					人　工　死　産						
総　数	**1 081**	**－**	**61**	**206**	**178**	**220**	**228**	**172**	**16**	**－**	**－**
満22週未満	1 081	－	61	206	178	220	228	172	16	－	－
22～23	－	－	－	－	－	－	－	－	－	－	－
24～27	－	－	－	－	－	－	－	－	－	－	－
28～31	－	－	－	－	－	－	－	－	－	－	－
32～35	－	－	－	－	－	－	－	－	－	－	－
36～39	－	－	－	－	－	－	－	－	－	－	－
満40週以上	－	－	－	－	－	－	－	－	－	－	－
不詳	－	－	－	－	－	－	－	－	－	－	－

資料　総務部総務課

第38表　死産数・率、自然－人工・（第38表の１）

区市町村 保健所	総数					自然死産数					人工死産数			
	平成29年	平成30年	令和元年	令和2年	令和3年	平成29年	平成30年	令和元年	令和2年	令和3年	平成29年	平成30年	令和元年	令和2年
総数	**2 298**	**2 201**	**2 303**	**2 076**	**1 975**	**1 095**	**1 007**	**966**	**955**	**894**	**1 203**	**1 194**	**1 337**	**1 121**
区部	**1 720**	**1 619**	**1 674**	**1 520**	**1 450**	**828**	**728**	**685**	**698**	**633**	**892**	**891**	**989**	**822**
市部	**564**	**577**	**622**	**539**	**512**	**260**	**279**	**277**	**252**	**252**	**304**	**298**	**345**	**287**
郡部	**8**	**4**	**4**	**16**	**8**	**2**	**－**	**2**	**4**	**5**	**6**	**4**	**2**	**12**
島部	**6**	**1**	**3**	**1**	**5**	**5**	**－**	**2**	**1**	**4**	**1**	**1**	**1**	**－**
千代田区	20	12	10	10	15	11	5	4	8	4	9	7	6	2
千代田	20	12	10	10	15	11	5	4	8	4	9	7	6	2
中央区	39	43	33	41	42	20	19	13	21	17	19	24	20	20
中央区	39	43	33	41	42	20	19	13	21	17	19	24	20	20
港区	69	55	66	63	61	33	24	18	29	24	36	31	48	34
みなと	69	55	66	63	61	33	24	18	29	24	36	31	48	34
新宿区	63	63	69	65	63	27	25	30	24	16	36	38	39	41
新宿区	63	63	69	65	63	27	25	30	24	16	36	38	39	41
文京区	34	32	37	30	36	13	14	14	10	14	21	18	23	20
文京	34	32	37	30	36	13	14	14	10	14	21	18	23	20
台東区	33	40	32	38	40	14	19	14	13	17	19	21	18	25
台東	33	40	32	38	40	14	19	14	13	17	19	21	18	25
墨田区	58	49	49	46	42	23	26	26	18	14	35	23	23	28
墨田区	58	49	49	46	42	23	26	26	18	14	35	23	23	28
江東区	107	70	83	81	72	56	30	42	48	31	51	40	41	33
江東区	107	70	83	81	72	56	30	42	48	31	51	40	41	33
品川区	78	73	83	56	74	44	29	36	29	35	34	44	47	27
品川区	78	73	83	56	74	44	29	36	29	35	34	44	47	27
目黒区	67	55	76	40	46	36	25	30	21	21	31	30	46	19
目黒区	67	55	76	40	46	36	25	30	21	21	31	30	46	19
大田区	122	132	131	121	104	56	48	58	50	51	66	84	73	71
大田区	122	132	131	121	104	56	48	58	50	51	66	84	73	71
世田谷区	142	147	165	130	118	79	70	69	59	55	63	77	96	71
世田谷	142	147	165	130	118	79	70	69	59	55	63	77	96	71
渋谷区	43	63	48	44	48	19	36	21	25	23	24	27	27	19
渋谷区	43	63	48	44	48	19	36	21	25	23	24	27	27	19

資料　総務部総務課

年次・区市町村・保健所別

（第38表の２）

	死産率（出産千対）					自然死産率（出産千対）					人工死産率（出産千対）				
令和3年	平成29年	平成30年	令和元年	令和2年	令和3年	平成29年	平成30年	令和元年	令和2年	令和3年	平成29年	平成30年	令和元年	令和2年	令和3年
1 081	20.6	20.1	22.1	20.4	20.3	9.8	9.2	9.3	9.4	9.2	10.8	10.9	12.8	11.0	11.1
817	21.5	20.5	22.3	20.5	20.5	10.3	9.2	9.1	9.4	8.9	11.1	11.3	13.2	11.1	11.5
260	18.4	19.3	21.8	19.8	19.6	8.5	9.3	9.7	9.3	9.6	9.9	10.0	12.1	10.6	9.9
3	24.0	12.7	14.7	60.8	30.5	6.0	－	7.4	15.2	19.1	18.0	12.7	7.4	45.6	11.5
1	35.1	5.9	17.1	6.2	34.7	29.2	－	11.4	6.2	27.8	5.8	5.9	5.7	－	6.9
11	29.5	20.2	15.7	15.0	24.4	16.2	8.4	6.3	12.0	6.5	13.3	11.8	9.4	3.0	17.9
11	29.5	20.2	15.7	15.0	24.4	16.2	8.4	6.3	12.0	6.5	13.3	11.8	9.4	3.0	17.9
25	18.8	20.6	15.8	19.5	20.9	9.7	9.1	6.2	10.0	8.5	9.2	11.5	9.6	9.5	12.4
25	18.8	20.6	15.8	19.5	20.9	9.7	9.1	6.2	10.0	8.5	9.2	11.5	9.6	9.5	12.4
37	22.9	18.9	23.5	23.2	24.2	11.0	8.2	6.4	10.7	9.5	12.0	10.6	17.1	12.5	14.7
37	22.9	18.9	23.5	23.2	24.2	11.0	8.2	6.4	10.7	9.5	12.0	10.6	17.1	12.5	14.7
47	23.6	24.8	28.5	26.3	26.6	10.1	9.8	12.4	9.7	6.8	13.5	14.9	16.1	16.6	19.9
47	23.6	24.8	28.5	26.3	26.6	10.1	9.8	12.4	9.7	6.8	13.5	14.9	16.1	16.6	19.9
22	16.5	15.2	18.2	14.4	19.0	6.3	6.7	6.9	4.8	7.4	10.2	8.6	11.3	9.6	11.6
22	16.5	15.2	18.2	14.4	19.0	6.3	6.7	6.9	4.8	7.4	10.2	8.6	11.3	9.6	11.6
23	20.2	24.2	20.2	24.1	25.6	8.6	11.5	8.8	8.2	10.9	11.6	12.7	11.3	15.8	14.7
23	20.2	24.2	20.2	24.1	25.6	8.6	11.5	8.8	8.2	10.9	11.6	12.7	11.3	15.8	14.7
28	22.7	19.6	20.4	19.7	18.5	9.0	10.4	10.8	7.7	6.2	13.7	9.2	9.6	12.0	12.3
28	22.7	19.6	20.4	19.7	18.5	9.0	10.4	10.8	7.7	6.2	13.7	9.2	9.6	12.0	12.3
41	23.1	15.7	20.2	19.5	17.9	12.1	6.7	10.2	11.5	7.7	11.0	9.0	10.0	7.9	10.2
41	23.1	15.7	20.2	19.5	17.9	12.1	6.7	10.2	11.5	7.7	11.0	9.0	10.0	7.9	10.2
39	20.6	19.1	21.8	14.5	20.5	11.6	7.6	9.5	7.5	9.7	9.0	11.5	12.4	7.0	10.8
39	20.6	19.1	21.8	14.5	20.5	11.6	7.6	9.5	7.5	9.7	9.0	11.5	12.4	7.0	10.8
25	26.0	21.9	30.5	17.2	21.5	14.0	9.9	12.0	9.0	9.8	12.0	11.9	18.5	8.2	11.7
25	26.0	21.9	30.5	17.2	21.5	14.0	9.9	12.0	9.0	9.8	12.0	11.9	18.5	8.2	11.7
53	21.1	22.3	24.0	21.7	19.8	9.7	8.1	10.6	9.0	9.7	11.4	14.2	13.4	12.7	10.1
53	21.1	22.3	24.0	21.7	19.8	9.7	8.1	10.6	9.0	9.7	11.4	14.2	13.4	12.7	10.1
63	18.7	19.6	23.5	19.1	17.3	10.4	9.3	9.8	8.7	8.1	8.3	10.2	13.6	10.4	9.2
63	18.7	19.6	23.5	19.1	17.3	10.4	9.3	9.8	8.7	8.1	8.3	10.2	13.6	10.4	9.2
25	20.0	30.0	23.8	22.1	24.5	8.8	17.1	10.4	12.6	11.8	11.1	12.9	13.4	9.6	12.8
25	20.0	30.0	23.8	22.1	24.5	8.8	17.1	10.4	12.6	11.8	11.1	12.9	13.4	9.6	12.8

（第38表の３）

区市町村 保健所	総数					自然死産数					人工死産数			
	平成29年	平成30年	令和元年	令和2年	令和3年	平成29年	平成30年	令和元年	令和2年	令和3年	平成29年	平成30年	令和元年	令和2年
中野区	56	52	70	45	49	23	37	24	18	15	29	33	42	27
中野区	56	52	70	45	49	23	37	24	18	15	29	33	42	27
杉並区	93	87	90	93	83	49	47	36	38	37	38	43	51	55
杉並	93	87	90	93	83	49	47	36	38	37	38	43	51	55
豊島区	47	53	48	51	45	22	17	19	22	20	31	31	38	29
池袋	47	53	48	51	45	22	17	19	22	20	31	31	38	29
北区	57	51	51	59	46	22	28	24	26	29	29	23	25	33
北区	57	51	51	59	46	22	28	24	26	29	29	23	25	33
荒川区	33	42	26	31	34	17	8	12	17	17	25	18	14	14
荒川区	33	42	26	31	34	17	8	12	17	17	25	18	14	14
板橋区	103	105	73	82	69	53	31	35	37	36	52	42	57	45
板橋区	103	105	73	82	69	53	31	35	37	36	52	42	57	45
練馬区	123	120	124	112	101	62	62	42	61	45	58	62	60	51
練馬区	123	120	124	112	101	62	62	42	61	45	58	62	60	51
足立区	121	108	114	108	94	51	53	33	50	37	57	61	88	58
足立	121	108	114	108	94	51	53	33	50	37	57	61	88	58
葛飾区	91	87	67	63	63	42	36	33	27	27	45	31	36	36
葛飾区	91	87	67	63	63	42	36	33	27	27	45	31	36	36
江戸川区	154	140	122	111	105	56	39	52	47	48	84	83	71	64
江戸川	154	140	122	111	105	56	39	52	47	48	84	83	71	64
八王子市	90	67	86	70	56	22	33	31	33	26	45	53	44	37
八王子市	90	67	86	70	56	22	33	31	33	26	45	53	44	37
町田市	54	64	51	48	47	23	27	26	23	26	41	24	42	25
町田市	54	64	51	48	47	23	27	26	23	26	41	24	42	25
西多摩	59	61	52	44	37	24	20	20	21	16	37	32	32	23
青梅市	22	15	15	11	8	5	8	8	7	4	10	7	6	4
福生市	6	12	11	8	4	5	4	4	3	1	7	7	5	5
羽村市	9	14	11	3	7	5	4	4	2	2	9	7	4	1
あきる野市	8	12	11	6	10	7	4	2	5	4	5	7	15	1
瑞穂町	13	3	4	10	6	－	－	1	2	4	3	4	1	8
日の出町	1	3	－	4	2	2	－	1	1	1	1	－	1	3
檜原村	－	1	－	2	－	－	－	－	1	－	1	－	－	1
奥多摩町	－	1	－	－	－	－	－	－	－	－	1	－	－	－

（第38表の４）

	死産率　（出産千対）					自然死産率（出産千対）					人工死産率　（出産千対）				
令和3年	平成29年	平成30年	令和元年	令和2年	令和3年	平成29年	平成30年	令和元年	令和2年	令和3年	平成29年	平成30年	令和元年	令和2年	令和3年
34	19.6	27.0	27.3	18.1	20.1	8.7	14.3	9.9	7.3	6.2	10.9	12.7	17.4	10.9	14.0
34	19.6	27.0	27.3	18.1	20.1	8.7	14.3	9.9	7.3	6.2	10.9	12.7	17.4	10.9	14.0
46	18.9	19.3	19.5	20.9	19.9	10.7	10.1	8.1	8.6	8.9	8.3	9.2	11.4	12.4	11.1
46	18.9	19.3	19.5	20.9	19.9	10.7	10.1	8.1	8.6	8.9	8.3	9.2	11.4	12.4	11.1
25	24.5	23.3	28.6	26.9	23.7	10.2	8.3	9.5	11.6	10.5	14.3	15.1	19.1	15.3	13.2
25	24.5	23.3	28.6	26.9	23.7	10.2	8.3	9.5	11.6	10.5	14.3	15.1	19.1	15.3	13.2
17	18.3	18.5	17.7	21.5	17.7	7.9	10.2	8.7	9.5	11.2	10.4	8.4	9.1	12.0	6.6
17	18.3	18.5	17.7	21.5	17.7	7.9	10.2	8.7	9.5	11.2	10.4	8.4	9.1	12.0	6.6
17	23.2	16.3	15.6	18.8	21.5	9.4	5.0	7.2	10.3	10.7	13.8	11.3	8.4	8.5	10.7
17	23.2	16.3	15.6	18.8	21.5	9.4	5.0	7.2	10.3	10.7	13.8	11.3	8.4	8.5	10.7
33	23.2	16.4	22.3	20.8	18.4	11.7	7.0	8.5	9.4	9.6	11.5	9.4	13.8	11.4	8.8
33	23.2	16.4	22.3	20.8	18.4	11.7	7.0	8.5	9.4	9.6	11.5	9.4	13.8	11.4	8.8
56	19.9	21.3	18.1	20.3	18.9	10.3	10.6	7.4	11.1	8.4	9.6	10.6	10.6	9.2	10.5
56	19.9	21.3	18.1	20.3	18.9	10.3	10.6	7.4	11.1	8.4	9.6	10.6	10.6	9.2	10.5
57	21.4	22.5	26.3	24.0	22.2	10.1	10.5	7.2	11.1	8.7	11.3	12.1	19.2	12.9	13.4
57	21.4	22.5	26.3	24.0	22.2	10.1	10.5	7.2	11.1	8.7	11.3	12.1	19.2	12.9	13.4
36	24.5	19.2	21.4	19.7	21.3	11.8	10.3	10.2	8.5	9.1	12.7	8.9	11.1	11.3	12.2
36	24.5	19.2	21.4	19.7	21.3	11.8	10.3	10.2	8.5	9.1	12.7	8.9	11.1	11.3	12.2
57	24.2	21.3	22.9	21.8	21.9	9.7	6.8	9.7	9.2	10.0	14.5	14.5	13.2	12.6	11.9
57	24.2	21.3	22.9	21.8	21.9	9.7	6.8	9.7	9.2	10.0	14.5	14.5	13.2	12.6	11.9
30	19.5	25.6	23.6	23.5	19.2	6.4	9.8	9.8	11.1	8.9	13.1	15.8	13.9	12.4	10.3
30	19.5	25.6	23.6	23.5	19.2	6.4	9.8	9.8	11.1	8.9	13.1	15.8	13.9	12.4	10.3
21	22.7	19.3	26.5	19.6	20.1	8.2	10.2	10.1	9.4	11.1	14.5	9.1	16.4	10.2	9.0
21	22.7	19.3	26.5	19.6	20.1	8.2	10.2	10.1	9.4	11.1	14.5	9.1	16.4	10.2	9.0
21	25.2	23.5	24.1	22.4	19.4	9.9	9.0	9.3	10.7	8.4	15.3	14.4	14.8	11.7	11.0
4	19.2	22.6	20.3	17.4	13.3	6.4	12.0	11.6	11.1	6.7	12.8	10.5	8.7	6.3	6.7
3	32.1	28.9	24.9	23.3	13.1	13.4	10.5	11.1	8.7	3.3	18.7	18.4	13.9	14.6	9.8
5	36.6	31.3	23.2	9.8	22.9	13.1	11.4	11.6	6.5	6.5	23.6	19.9	11.6	3.3	16.3
6	21.8	21.8	34.8	14.1	23.1	12.7	7.9	4.1	11.8	9.2	9.1	13.9	30.7	2.4	13.9
2	15.4	21.4	12.8	64.9	38.2	－	－	6.4	13.0	25.5	15.4	21.4	6.4	51.9	12.7
1	26.3	－	20.4	46.5	24.1	17.5	－	10.2	11.6	12.0	8.8	－	10.2	34.9	12.0
－	100.0	－	－	222.2	－	－	－	－	111.1	－	100.0	－	－	111.1	－
－	66.7	－	－	－	－	－	－	－	－	－	66.7	－	－	－	－

（第38表の５）

保健所 区市町村	総数					自然死産数					人工死産数			
	平成29年	平成30年	令和元年	令和2年	令和3年	平成29年	平成30年	令和元年	令和2年	令和3年	平成29年	平成30年	令和元年	令和2年
南多摩	59	49	68	52	49	20	35	19	20	24	29	33	37	32
日野市	23	22	27	22	20	9	15	7	5	7	13	12	15	17
多摩市	19	12	28	18	17	4	13	8	9	10	8	15	12	9
稲城市	17	15	13	12	12	7	7	4	6	7	8	6	10	6
多摩立川	95	89	90	88	83	49	40	51	39	43	40	50	49	49
立川市	24	15	21	27	16	7	10	7	8	8	8	11	12	19
昭島市	16	24	21	13	22	13	10	10	7	16	11	11	6	6
国分寺市	17	16	14	13	18	10	8	8	9	11	6	6	8	4
国立市	14	12	11	10	8	6	6	12	5	1	6	5	4	5
東大和市	15	13	9	15	7	8	2	9	6	3	5	7	8	9
武蔵村山市	9	9	14	10	12	5	4	5	4	4	4	10	11	6
多摩府中	174	152	142	150	160	77	77	78	71	81	75	65	76	79
武蔵野市	24	20	11	20	24	11	7	9	6	14	9	4	7	14
三鷹市	24	28	32	32	32	9	14	9	15	19	19	18	23	17
府中市	42	37	39	37	37	23	26	28	16	20	14	13	13	21
調布市	42	31	39	31	37	15	17	20	21	13	16	22	16	10
小金井市	24	19	10	16	18	9	6	5	9	11	10	4	10	7
狛江市	18	17	11	14	12	10	7	7	4	4	7	4	7	10
多摩小平	94	90	92	103	88	47	47	54	49	41	43	45	67	54
小平市	17	27	23	23	26	21	12	15	7	11	6	11	13	16
東村山市	22	23	11	20	14	9	4	15	11	6	14	7	15	9
清瀬市	10	4	11	13	9	－	4	1	6	2	4	7	9	7
東久留米市	20	11	11	17	14	6	7	9	11	10	5	4	12	6
西東京市	25	25	36	30	25	11	20	14	14	12	14	16	18	16
島しょ	5	6	1	1	5	5	－	2	1	4	1	1	1	－
大島	5	2	1	1	3	1	－	1	1	2	1	1	1	－
大島町	4	1	1	－	1	1	－	－	－	－	－	1	1	－
利島村	－	－	－	－	－	－	－	－	－	－	－	－	－	－
新島村	－	1	－	1	－	－	－	－	1	－	1	－	－	－
神津島村	1	－	－	－	2	－	－	1	－	2	－	－	－	－
三宅	－	1	－	－	－	1	－	－	－	－	－	－	－	－
三宅村	－	1	－	－	－	1	－	－	－	－	－	－	－	－
御蔵島村	－	－	－	－	－	－	－	－	－	－	－	－	－	－
八丈	－	2	－	－	2	2	－	1	－	2	－	－	－	－
八丈町	－	2	－	－	2	2	－	1	－	2	－	－	－	－
青ヶ島村	－	－	－	－	－	－	－	－	－	－	－	－	－	－
小笠原	－	1	－	－	－	1	－	－	－	－	－	－	－	－
小笠原村	－	1	－	－	－	1	－	－	－	－	－	－	－	－

（第38表の６）

	死産率　（出産千対）					自然死産率（出産千対）					人工死産率　（出産千対）				
令和3年	平成29年	平成30年	令和元年	令和2年	令和3年	平成29年	平成30年	令和元年	令和2年	令和3年	平成29年	平成30年	令和元年	令和2年	令和3年
25	15.4	22.4	18.6	18.1	18.4	6.3	11.5	6.3	7.0	9.0	9.1	10.9	12.3	11.2	9.4
13	15.3	19.0	16.2	16.0	15.7	6.3	10.6	5.1	3.6	5.5	9.1	8.5	11.0	12.4	10.2
7	12.3	31.7	22.5	22.7	23.3	4.1	14.7	9.0	11.4	13.7	8.2	17.0	13.5	11.4	9.6
5	19.2	17.8	18.3	17.1	18.2	9.0	9.6	5.2	8.6	10.6	10.2	8.2	13.0	8.6	7.6
40	17.8	17.7	21.1	19.6	19.2	9.8	7.9	10.8	8.7	10.0	8.0	9.8	10.3	10.9	9.3
8	10.7	14.4	13.7	21.9	13.4	5.0	6.9	5.1	6.5	6.7	5.7	7.6	8.7	15.4	6.7
6	28.4	24.1	19.7	16.4	28.7	15.4	11.5	12.3	8.8	20.9	13.0	12.6	7.4	7.6	7.8
7	16.7	14.4	16.0	13.7	18.1	10.5	8.2	8.0	9.5	11.0	6.3	6.2	8.0	4.2	7.0
7	21.2	19.0	33.9	20.7	18.3	10.6	10.4	25.4	10.3	2.3	10.6	8.7	8.5	10.3	16.0
4	17.9	13.7	29.2	26.2	13.7	11.0	3.1	15.5	10.5	5.9	6.9	10.7	13.7	15.7	7.8
8	18.5	25.3	33.3	21.2	29.3	10.3	7.2	10.4	8.5	9.8	8.2	18.1	22.9	12.7	19.6
79	17.2	16.6	19.1	19.4	20.9	8.7	9.0	9.7	9.2	10.6	8.5	7.6	9.4	10.2	10.3
10	16.2	9.0	14.1	17.7	21.0	8.9	5.8	8.0	5.3	12.3	7.3	3.3	6.2	12.4	8.8
13	18.1	20.0	23.5	23.0	22.8	5.8	8.8	6.6	10.8	13.5	12.3	11.3	16.9	12.2	9.3
17	17.1	19.5	21.6	20.3	21.0	10.7	13.0	14.8	8.8	11.4	6.5	6.5	6.9	11.5	9.7
24	14.5	19.5	18.8	17.4	20.8	7.0	8.5	10.5	11.8	7.3	7.5	11.0	8.4	5.6	13.5
7	18.8	9.3	14.6	16.7	18.9	8.9	5.6	4.9	9.4	11.6	9.9	3.7	9.8	7.3	7.4
8	23.0	16.3	19.4	22.1	19.8	13.6	10.4	9.7	6.3	6.6	9.5	5.9	9.7	15.8	13.2
47	17.1	17.3	23.6	20.8	18.9	8.9	8.8	10.5	9.9	8.8	8.2	8.4	13.1	10.9	10.1
15	18.1	14.1	18.9	16.4	20.0	14.1	7.4	10.1	5.0	8.4	4.0	6.8	8.8	11.4	11.5
8	23.0	11.2	31.2	20.8	15.4	9.0	4.1	15.6	11.4	6.6	14.0	7.2	15.6	9.4	8.8
7	7.7	23.4	22.2	28.5	20.1	－	8.5	2.2	13.2	4.5	7.7	14.9	20.0	15.4	15.6
4	13.4	13.9	27.4	23.8	19.7	7.3	8.9	11.7	15.4	14.1	6.1	5.1	15.7	8.4	5.6
13	17.4	24.6	21.9	21.1	19.3	7.7	13.7	9.6	9.9	9.2	9.7	10.9	12.3	11.3	10.0
1	35.1	5.9	17.1	6.2	34.7	29.2	－	11.4	6.2	27.8	5.8	5.9	5.7	－	6.9
1	25.0	15.4	24.7	14.5	50.8	12.5	－	12.3	14.5	33.9	12.5	15.4	12.3	－	16.9
1	22.2	28.6	20.8	－	30.3	22.2	－	－	－	－	－	28.6	20.8	－	30.3
－	－	－	－	－	－	－	－	－	－	－	－	－	－	－	－
－	62.5	－	－	58.8	－	－	－	－	58.8	－	62.5	－	－	－	－
－	－	－	111.1	－	142.9	－	－	111.1	－	142.9	－	－	－	－	－
－	34.5	－	－	－	－	34.5	－	－	－	－	－	－	－	－	－
－	50.0	－	－	－	－	50.0	－	－	－	－	－	－	－	－	－
－	－	－	－	－	－	－	－	－	－	－	－	－	－	－	－
－	54.1	－	18.9	－	41.7	54.1	－	18.9	－	41.7	－	－	－	－	－
－	55.6	－	19.6	－	41.7	55.6	－	19.6	－	41.7	－	－	－	－	－
－	－	－	－	－	－	－	－	－	－	－	－	－	－	－	－
－	40.0	－	－	－	－	40.0	－	－	－	－	－	－	－	－	－
－	40.0	－	－	－	－	40.0	－	－	－	－	－	－	－	－	－

第39表　死産数、母の年齢階級・自然－人工・（第39表の１）

区市町村 保健所	総数			15歳未満			15～19			20～24			25～29		
	総数	自然	人工	総数	自然	人工	総数	自然	人工	総数	自然	人工	総数	自然	人工
総数	**1 975**	**894**	**1 081**	**－**	**－**	**－**	**65**	**4**	**61**	**239**	**33**	**206**	**314**	**136**	**178**
区部	**1 450**	**633**	**817**	**－**	**－**	**－**	**45**	**2**	**43**	**172**	**23**	**149**	**230**	**90**	**140**
市部	**512**	**252**	**260**	**－**	**－**	**－**	**20**	**2**	**18**	**63**	**8**	**55**	**80**	**42**	**38**
郡部	**8**	**5**	**3**	**－**	**－**	**－**	**－**	**－**	**－**	**4**	**2**	**2**	**1**	**1**	**－**
島部	**5**	**4**	**1**	**－**	**－**	**－**	**－**	**－**	**－**	**－**	**－**	**－**	**3**	**3**	**－**
千代田区	15	4	11	－	－	－	－	－	－	1	－	1	1	－	1
中央区	42	17	25	－	－	－	1	－	1	1	－	1	3	1	2
港区	61	24	37	－	－	－	－	－	－	7	2	5	8	4	4
新宿区	63	16	47	－	－	－	－	－	－	15	－	15	6	－	6
文京区	36	14	22	－	－	－	－	－	－	2	－	2	1	1	－
台東区	40	17	23	－	－	－	1	－	1	3	1	2	8	4	4
墨田区	42	14	28	－	－	－	1	－	1	4	－	4	6	2	4
江東区	72	31	41	－	－	－	1	－	1	3	1	2	9	6	3
品川区	74	35	39	－	－	－	－	－	－	3	1	2	10	3	7
目黒区	46	21	25	－	－	－	－	－	－	5	1	4	6	4	2
大田区	104	51	53	－	－	－	4	－	4	14	3	11	20	9	11
世田谷区	118	55	63	－	－	－	3	1	2	19	2	17	14	5	9
渋谷区	48	23	25	－	－	－	－	－	－	6	－	6	7	1	6
中野区	49	15	34	－	－	－	4	－	4	4	1	3	11	1	10
杉並区	83	37	46	－	－	－	1	－	1	13	3	10	12	2	10
豊島区	45	20	25	－	－	－	3	－	3	4	1	3	11	3	8
北区	46	29	17	－	－	－	1	－	1	2	－	2	9	8	1
荒川区	34	17	17	－	－	－	1	1	－	2	－	2	3	1	2
板橋区	69	36	33	－	－	－	2	－	2	10	1	9	17	7	10
練馬区	101	45	56	－	－	－	6	－	6	13	－	13	21	5	16
足立区	94	37	57	－	－	－	5	－	5	18	3	15	22	11	11
葛飾区	63	27	36	－	－	－	5	－	5	7	1	6	8	4	4
江戸川区	105	48	57	－	－	－	6	－	6	16	2	14	17	8	9
八王子市	56	26	30	－	－	－	3	1	2	8	－	8	11	6	5
町田市	47	26	21	－	－	－	2	－	2	6	－	6	8	5	3
西多摩	37	16	21	－	－	－	－	－	－	14	3	11	3	2	1
青梅市	8	4	4	－	－	－	－	－	－	3	1	2	－	－	－
福生市	4	1	3	－	－	－	－	－	－	1	－	1	－	－	－
羽村市	7	2	5	－	－	－	－	－	－	2	－	2	－	－	－
あきる野市	10	4	6	－	－	－	－	－	－	4	－	4	2	1	1
瑞穂町	6	4	2	－	－	－	－	－	－	3	2	1	－	－	－
日の出町	2	1	1	－	－	－	－	－	－	1	－	1	1	1	－
檜原村	－	－	－	－	－	－	－	－	－	－	－	－	－	－	－
奥多摩町	－	－	－	－	－	－	－	－	－	－	－	－	－	－	－

注　23区・八王子市・町田市については、「区市町村別の数値＝保健所の数値」である。
資料　総務部総務課

区市町村別（令和３年）

（第39表の２）

30～34			35～39			40～44			45～49			50歳以上			不　詳		
総数	自然	人工	総数	自然	人工	総数	自然	人工	総数	自然	人工	総数	自然	人工	総数	自然	人工
497	277	220	510	282	228	328	156	172	22	6	16	－	－	－	－	－	－
365	206	159	379	201	178	242	106	136	17	5	12	－	－	－	－	－	－
130	69	61	129	80	49	85	50	35	5	1	4	－	－	－	－	－	－
2	2	－	1	－	1	－	－	－	－	－	－	－	－	－	－	－	－
－	－	－	1	1	－	1	－	1	－	－	－	－	－	－	－	－	－
2	1	1	8	3	5	3	－	3	－	－	－	－	－	－	－	－	－
14	6	8	15	7	8	7	3	4	1	－	1	－	－	－	－	－	－
14	7	7	18	6	12	12	5	7	2	－	2	－	－	－	－	－	－
16	6	10	15	8	7	10	1	9	1	1	－	－	－	－	－	－	－
11	5	6	10	4	6	9	3	6	3	1	2	－	－	－	－	－	－
10	7	3	10	3	7	8	2	6	－	－	－	－	－	－	－	－	－
10	4	6	14	7	7	5	1	4	2	－	2	－	－	－	－	－	－
23	10	13	28	11	17	8	3	5	－	－	－	－	－	－	－	－	－
25	15	10	19	9	10	17	7	10	－	－	－	－	－	－	－	－	－
10	5	5	15	6	9	10	5	5	－	－	－	－	－	－	－	－	－
27	18	9	21	13	8	17	8	9	1	－	1	－	－	－	－	－	－
23	13	10	30	17	13	28	17	11	1	－	1	－	－	－	－	－	－
13	9	4	18	11	7	4	2	2	－	－	－	－	－	－	－	－	－
11	3	8	11	7	4	8	3	5	－	－	－	－	－	－	－	－	－
23	14	9	19	12	7	15	6	9	－	－	－	－	－	－	－	－	－
9	4	5	10	7	3	7	4	3	1	1	－	－	－	－	－	－	－
13	9	4	6	5	1	13	6	7	2	1	1	－	－	－	－	－	－
10	8	2	11	4	7	7	3	4	－	－	－	－	－	－	－	－	－
15	11	4	18	13	5	7	4	3	－	－	－	－	－	－	－	－	－
24	17	7	25	17	8	12	6	6	－	－	－	－	－	－	－	－	－
20	10	10	18	9	9	11	4	7	－	－	－	－	－	－	－	－	－
18	11	7	12	5	7	11	6	5	2	－	2	－	－	－	－	－	－
24	13	11	28	17	11	13	7	6	1	1	－	－	－	－	－	－	－
10	5	5	18	12	6	6	2	4	－	－	－	－	－	－	－	－	－
13	5	8	12	11	1	6	5	1	－	－	－	－	－	－	－	－	－
12	7	5	5	3	2	3	1	2	－	－	－	－	－	－	－	－	－
4	2	2	1	1	－	－	－	－	－	－	－	－	－	－	－	－	－
－	－	－	1	－	1	2	1	1	－	－	－	－	－	－	－	－	－
5	2	3	－	－	－	－	－	－	－	－	－	－	－	－	－	－	－
1	1	－	2	2	－	1	－	1	－	－	－	－	－	－	－	－	－
2	2	－	1	－	1	－	－	－	－	－	－	－	－	－	－	－	－
－	－	－	－	－	－	－	－	－	－	－	－	－	－	－	－	－	－
－	－	－	－	－	－	－	－	－	－	－	－	－	－	－	－	－	－
－	－	－	－	－	－	－	－	－	－	－	－	－	－	－	－	－	－

（第39表の３）

保健所 区市町村	総数			15歳未満			15～19			20～24			25～29		
	総数	自然	人工	総数	自然	人工	総数	自然	人工	総数	自然	人工	総数	自然	人工
南多摩	49	24	25	－	－	－	2	1	1	4	－	4	8	3	5
日野市	20	7	13	－	－	－	1	1	－	3	－	3	2	－	2
多摩市	17	10	7	－	－	－	1	－	1	－	－	－	1	－	1
稲城市	12	7	5	－	－	－	－	－	－	1	－	1	5	3	2
多摩立川	83	43	40	－	－	－	4	－	4	11	2	9	14	11	3
立川市	16	8	8	－	－	－	－	－	－	4	－	4	4	3	1
昭島市	22	16	6	－	－	－	－	－	－	3	2	1	4	4	－
国分寺市	18	11	7	－	－	－	1	－	1	－	－	－	1	1	－
国立市	8	1	7	－	－	－	1	－	1	2	－	2	－	－	－
東大和市	7	3	4	－	－	－	1	－	1	－	－	－	2	1	1
武蔵村山市	12	4	8	－	－	－	1	－	1	2	－	2	3	2	1
多摩府中	160	81	79	－	－	－	5	－	5	17	3	14	22	8	14
武蔵野市	24	14	10	－	－	－	－	－	－	3	－	3	1	－	1
三鷹市	32	19	13	－	－	－	－	－	－	3	1	2	8	3	5
府中市	37	20	17	－	－	－	1	－	1	3	1	2	5	3	2
調布市	37	13	24	－	－	－	2	－	2	5	－	5	6	2	4
小金井市	18	11	7	－	－	－	2	－	2	－	－	－	－	－	－
狛江市	12	4	8	－	－	－	－	－	－	3	1	2	2	－	2
多摩小平	88	41	47	－	－	－	4	－	4	7	2	5	15	8	7
小平市	26	11	15	－	－	－	1	－	1	3	－	3	3	2	1
東村山市	14	6	8	－	－	－	－	－	－	1	1	－	4	2	2
清瀬市	9	2	7	－	－	－	1	－	1	－	－	－	3	－	3
東久留米市	14	10	4	－	－	－	1	－	1	－	－	－	3	3	－
西東京市	25	12	13	－	－	－	1	－	1	3	1	2	2	1	1
島しょ	5	4	1	－	－	－	－	－	－	－	－	－	3	3	－
大島	3	2	1	－	－	－	－	－	－	－	－	－	2	2	－
大島町	1	－	1	－	－	－	－	－	－	－	－	－	－	－	－
利島村	－	－	－	－	－	－	－	－	－	－	－	－	－	－	－
新島村	－	－	－	－	－	－	－	－	－	－	－	－	－	－	－
神津島村	2	2	－	－	－	－	－	－	－	－	－	－	2	2	－
三宅	－	－	－	－	－	－	－	－	－	－	－	－	－	－	－
三宅村	－	－	－	－	－	－	－	－	－	－	－	－	－	－	－
御蔵島村	－	－	－	－	－	－	－	－	－	－	－	－	－	－	－
八丈	2	2	－	－	－	－	－	－	－	－	－	－	1	1	－
八丈町	2	2	－	－	－	－	－	－	－	－	－	－	1	1	－
青ヶ島村	－	－	－	－	－	－	－	－	－	－	－	－	－	－	－
小笠原	－	－	－	－	－	－	－	－	－	－	－	－	－	－	－
小笠原村	－	－	－	－	－	－	－	－	－	－	－	－	－	－	－

（第39表の４）

30～34			35～39			40～44			45～49			50歳以上			不　詳		
総数	自然	人工	総数	自然	人工	総数	自然	人工	総数	自然	人工	総数	自然	人工	総数	自然	人工
12	8	4	13	5	8	9	7	2	1	－	1	－	－	－	－	－	－
4	3	1	5	－	5	4	3	1	1	－	1	－	－	－	－	－	－
4	3	1	7	4	3	4	3	1	－	－	－	－	－	－	－	－	－
4	2	2	1	1	－	1	1	－	－	－	－	－	－	－	－	－	－
15	6	9	26	16	10	11	7	4	2	1	1	－	－	－	－	－	－
3	1	2	2	1	1	3	3	－	－	－	－	－	－	－	－	－	－
3	2	1	7	6	1	4	1	3	1	1	－	－	－	－	－	－	－
6	2	4	9	7	2	1	1	－	－	－	－	－	－	－	－	－	－
1	－	1	3	－	3	1	1	－	－	－	－	－	－	－	－	－	－
2	1	1	－	－	－	2	1	1	－	－	－	－	－	－	－	－	－
－	－	－	5	2	3	－	－	－	1	－	1	－	－	－	－	－	－
47	29	18	32	20	12	35	21	14	2	－	2	－	－	－	－	－	－
9	6	3	6	4	2	5	4	1	－	－	－	－	－	－	－	－	－
9	7	2	7	4	3	5	4	1	－	－	－	－	－	－	－	－	－
13	8	5	8	4	4	7	4	3	－	－	－	－	－	－	－	－	－
8	3	5	6	4	2	8	4	4	2	－	2	－	－	－	－	－	－
5	3	2	4	4	－	7	4	3	－	－	－	－	－	－	－	－	－
3	2	1	1	－	1	3	1	2	－	－	－	－	－	－	－	－	－
23	11	12	24	13	11	15	7	8	－	－	－	－	－	－	－	－	－
8	3	5	8	4	4	3	2	1	－	－	－	－	－	－	－	－	－
5	3	2	2	－	2	2	－	2	－	－	－	－	－	－	－	－	－
3	1	2	－	－	－	2	1	1	－	－	－	－	－	－	－	－	－
1	－	1	5	5	－	4	2	2	－	－	－	－	－	－	－	－	－
6	4	2	9	4	5	4	2	2	－	－	－	－	－	－	－	－	－
－	－	－	1	1	－	1	－	1	－	－	－	－	－	－	－	－	－
－	－	－	－	－	－	1	－	1	－	－	－	－	－	－	－	－	－
－	－	－	－	－	－	1	－	1	－	－	－	－	－	－	－	－	－
－	－	－	－	－	－	－	－	－	－	－	－	－	－	－	－	－	－
－	－	－	－	－	－	－	－	－	－	－	－	－	－	－	－	－	－
－	－	－	－	－	－	－	－	－	－	－	－	－	－	－	－	－	－
－	－	－	－	－	－	－	－	－	－	－	－	－	－	－	－	－	－
－	－	－	－	－	－	－	－	－	－	－	－	－	－	－	－	－	－
－	－	－	－	－	－	－	－	－	－	－	－	－	－	－	－	－	－
－	－	－	1	1	－	－	－	－	－	－	－	－	－	－	－	－	－
－	－	－	1	1	－	－	－	－	－	－	－	－	－	－	－	－	－
－	－	－	－	－	－	－	－	－	－	－	－	－	－	－	－	－	－
－	－	－	－	－	－	－	－	－	－	－	－	－	－	－	－	－	－
－	－	－	－	－	－	－	－	－	－	－	－	－	－	－	－	－	－

第40表　非嫡出死産数、母の年齢階級・自然－人工・（第40表の１）

区市町村 保健所	総数			15歳未満			15～19			20～24			25～29		
	総数	自然	人工	総数	自然	人工	総数	自然	人工	総数	自然	人工	総数	自然	人工
総数	**536**	**61**	**475**	**－**	**－**	**－**	**63**	**2**	**61**	**189**	**12**	**177**	**114**	**14**	**100**
区部	**407**	**42**	**365**	**－**	**－**	**－**	**44**	**1**	**43**	**139**	**6**	**133**	**90**	**9**	**81**
市部	**123**	**17**	**106**	**－**	**－**	**－**	**19**	**1**	**18**	**46**	**4**	**42**	**24**	**5**	**19**
郡部	**5**	**2**	**3**	**－**	**－**	**－**	**－**	**－**	**－**	**4**	**2**	**2**	**－**	**－**	**－**
島部	**1**	**－**	**1**	**－**	**－**	**－**	**－**	**－**	**－**	**－**	**－**	**－**	**－**	**－**	**－**
千代田区	4	－	4	－	－	－	－	－	－	1	－	1	1	－	1
中央区	6	－	6	－	－	－	1	－	1	1	－	1	1	－	1
港区	17	3	14	－	－	－	－	－	－	6	2	4	2	－	2
新宿区	29	2	27	－	－	－	－	－	－	15	－	15	4	－	4
文京区	5	－	5	－	－	－	－	－	－	2	－	2	－	－	－
台東区	9	－	9	－	－	－	1	－	1	2	－	2	3	－	3
墨田区	12	1	11	－	－	－	1	－	1	4	－	4	3	1	2
江東区	13	1	12	－	－	－	1	－	1	2	－	2	3	1	2
品川区	10	－	10	－	－	－	－	－	－	2	－	2	3	－	3
目黒区	15	5	10	－	－	－	－	－	－	5	1	4	2	1	1
大田区	28	3	25	－	－	－	4	－	4	9	－	9	7	1	6
世田谷区	33	3	30	－	－	－	2	－	2	15	－	15	8	1	7
渋谷区	17	3	14	－	－	－	－	－	－	5	－	5	4	－	4
中野区	20	1	19	－	－	－	4	－	4	3	1	2	7	－	7
杉並区	26	－	26	－	－	－	1	－	1	10	－	10	5	－	5
豊島区	16	2	14	－	－	－	3	－	3	4	1	3	6	－	6
北区	6	1	5	－	－	－	1	－	1	1	－	1	1	－	1
荒川区	6	1	5	－	－	－	1	1	－	2	－	2	1	－	1
板橋区	22	5	17	－	－	－	2	－	2	9	－	9	5	2	3
練馬区	33	5	28	－	－	－	6	－	6	11	－	11	11	2	9
足立区	35	2	33	－	－	－	5	－	5	15	1	14	7	－	7
葛飾区	15	1	14	－	－	－	5	－	5	4	－	4	2	－	2
江戸川区	30	3	27	－	－	－	6	－	6	11	－	11	4	－	4
八王子市	14	1	13	－	－	－	2	－	2	7	－	7	4	1	3
町田市	13	1	12	－	－	－	2	－	2	6	－	6	3	1	2
西多摩	18	5	13	－	－	－	－	－	－	8	3	5	2	1	1
青梅市	4	2	2	－	－	－	－	－	－	1	1	－	－	－	－
福生市	1	－	1	－	－	－	－	－	－	－	－	－	－	－	－
羽村市	3	－	3	－	－	－	－	－	－	1	－	1	－	－	－
あきる野市	5	1	4	－	－	－	－	－	－	2	－	2	2	1	1
瑞穂町	4	2	2	－	－	－	－	－	－	3	2	1	－	－	－
日の出町	1	－	1	－	－	－	－	－	－	1	－	1	－	－	－
檜原村	－	－	－	－	－	－	－	－	－	－	－	－	－	－	－
奥多摩町	－	－	－	－	－	－	－	－	－	－	－	－	－	－	－

注　23区・八王子市・町田市については、「区市町村別の数値＝保健所の数値」である。
資料　総務部総務課

区市町村別（令和３年）

（第40表の２）

30～34			35～39			40～44			45～49			50歳以上			不　詳		
総数	自然	人工	総数	自然	人工	総数	自然	人工	総数	自然	人工	総数	自然	人工	総数	自然	人工
65	8	57	57	14	43	39	10	29	9	1	8	－	－	－	－	－	－
50	6	44	50	13	37	27	6	21	7	1	6	－	－	－	－	－	－
15	2	13	6	1	5	11	4	7	2	－	2	－	－	－	－	－	－
－	－	－	1	－	1	－	－	－	－	－	－	－	－	－	－	－	－
－	－	－	－	－	－	1	－	1	－	－	－	－	－	－	－	－	－
1	－	1	1	－	1	－	－	－	－	－	－	－	－	－	－	－	－
1	－	1	1	－	1	－	－	－	1	－	1	－	－	－	－	－	－
1	－	1	5	－	5	1	1	－	2	－	2	－	－	－	－	－	－
3	－	3	3	1	2	3	－	3	1	1	－	－	－	－	－	－	－
－	－	－	2	－	2	－	－	－	1	－	1	－	－	－	－	－	－
－	－	－	3	－	3	－	－	－	－	－	－	－	－	－	－	－	－
2	－	2	1	－	1	－	－	－	1	－	1	－	－	－	－	－	－
3	－	3	4	－	4	－	－	－	－	－	－	－	－	－	－	－	－
2	－	2	1	－	1	2	－	2	－	－	－	－	－	－	－	－	－
2	－	2	5	2	3	1	1	－	－	－	－	－	－	－	－	－	－
5	1	4	－	－	－	3	1	2	－	－	－	－	－	－	－	－	－
2	－	2	3	1	2	3	1	2	－	－	－	－	－	－	－	－	－
3	1	2	4	1	3	1	1	－	－	－	－	－	－	－	－	－	－
5	－	5	1	－	1	－	－	－	－	－	－	－	－	－	－	－	－
4	－	4	2	－	2	4	－	4	－	－	－	－	－	－	－	－	－
1	－	1	2	1	1	－	－	－	－	－	－	－	－	－	－	－	－
2	1	1	－	－	－	1	－	1	－	－	－	－	－	－	－	－	－
1	－	1	1	－	1	－	－	－	－	－	－	－	－	－	－	－	－
2	1	1	3	2	1	1	－	1	－	－	－	－	－	－	－	－	－
1	1	－	2	2	－	2	－	2	－	－	－	－	－	－	－	－	－
3	－	3	2	1	1	3	－	3	－	－	－	－	－	－	－	－	－
1	－	1	1	－	1	1	1	－	1	－	1	－	－	－	－	－	－
5	1	4	3	2	1	1	－	1	－	－	－	－	－	－	－	－	－
1	－	1	－	－	－	－	－	－	－	－	－	－	－	－	－	－	－
2	－	2	－	－	－	－	－	－	－	－	－	－	－	－	－	－	－
5	1	4	1	－	1	2	－	2	－	－	－	－	－	－	－	－	－
3	1	2	－	－	－	－	－	－	－	－	－	－	－	－	－	－	－
－	－	－	－	－	－	1	－	1	－	－	－	－	－	－	－	－	－
2	－	2	－	－	－	－	－	－	－	－	－	－	－	－	－	－	－
－	－	－	－	－	－	1	－	1	－	－	－	－	－	－	－	－	－
－	－	－	1	－	1	－	－	－	－	－	－	－	－	－	－	－	－
－	－	－	－	－	－	－	－	－	－	－	－	－	－	－	－	－	－
－	－	－	－	－	－	－	－	－	－	－	－	－	－	－	－	－	－
－	－	－	－	－	－	－	－	－	－	－	－	－	－	－	－	－	－

（第40表の３）

保健所 区市町村	総数			15歳未満			15～19			20～24			25～29		
	総数	自然	人工	総数	自然	人工	総数	自然	人工	総数	自然	人工	総数	自然	人工
南多摩	10	1	9	－	－	－	2	1	1	4	－	4	2	－	2
日野市	6	1	5	－	－	－	1	1	－	3	－	3	1	－	1
多摩市	3	－	3	－	－	－	1	－	1	－	－	－	1	－	1
稲城市	1	－	1	－	－	－	－	－	－	1	－	1	－	－	－
多摩立川	15	1	14	－	－	－	4	－	4	6	－	6	2	－	2
立川市	4	－	4	－	－	－	－	－	－	3	－	3	1	－	1
昭島市	3	1	2	－	－	－	－	－	－	1	－	1	－	－	－
国分寺市	1	－	1	－	－	－	1	－	1	－	－	－	－	－	－
国立市	4	－	4	－	－	－	1	－	1	2	－	2	－	－	－
東大和市	2	－	2	－	－	－	1	－	1	－	－	－	1	－	1
武蔵村山市	1	－	1	－	－	－	1	－	1	－	－	－	－	－	－
多摩府中	45	8	37	－	－	－	5	－	5	16	2	14	9	1	8
武蔵野市	6	2	4	－	－	－	－	－	－	3	－	3	－	－	－
三鷹市	8	1	7	－	－	－	－	－	－	3	1	2	3	－	3
府中市	9	4	5	－	－	－	1	－	1	3	1	2	2	1	1
調布市	14	1	13	－	－	－	2	－	2	5	－	5	3	－	3
小金井市	4	－	4	－	－	－	2	－	2	－	－	－	－	－	－
狛江市	4	－	4	－	－	－	－	－	－	2	－	2	1	－	1
多摩小平	13	2	11	－	－	－	4	－	4	3	1	2	2	1	1
小平市	2	－	2	－	－	－	1	－	1	1	－	1	－	－	－
東村山市	3	1	2	－	－	－	－	－	－	1	1	－	－	－	－
清瀬市	2	－	2	－	－	－	1	－	1	－	－	－	－	－	－
東久留米市	2	1	1	－	－	－	1	－	1	－	－	－	1	1	－
西東京市	4	－	4	－	－	－	1	－	1	1	－	1	1	－	1
島しょ	1	－	1	－	－	－	－	－	－	－	－	－	－	－	－
大島	1	－	1	－	－	－	－	－	－	－	－	－	－	－	－
大島町	1	－	1	－	－	－	－	－	－	－	－	－	－	－	－
利島村	－	－	－	－	－	－	－	－	－	－	－	－	－	－	－
新島村	－	－	－	－	－	－	－	－	－	－	－	－	－	－	－
神津島村	－	－	－	－	－	－	－	－	－	－	－	－	－	－	－
三宅	－	－	－	－	－	－	－	－	－	－	－	－	－	－	－
三宅村	－	－	－	－	－	－	－	－	－	－	－	－	－	－	－
御蔵島村	－	－	－	－	－	－	－	－	－	－	－	－	－	－	－
八丈	－	－	－	－	－	－	－	－	－	－	－	－	－	－	－
八丈町	－	－	－	－	－	－	－	－	－	－	－	－	－	－	－
青ヶ島村	－	－	－	－	－	－	－	－	－	－	－	－	－	－	－
小笠原	－	－	－	－	－	－	－	－	－	－	－	－	－	－	－
小笠原村	－	－	－	－	－	－	－	－	－	－	－	－	－	－	－

（第40表の４）

30～34			35～39			40～44			45～49			50歳以上			不　詳		
総数	自然	人工	総数	自然	人工	総数	自然	人工	総数	自然	人工	総数	自然	人工	総数	自然	人工
－	－	－	1	－	1	－	－	－	1	－	1	－	－	－	－	－	－
－	－	－	－	－	－	－	－	－	1	－	1	－	－	－	－	－	－
－	－	－	1	－	1	－	－	－	－	－	－	－	－	－	－	－	－
－	－	－	－	－	－	－	－	－	－	－	－	－	－	－	－	－	－
1	－	1	－	－	－	2	1	1	－	－	－	－	－	－	－	－	－
－	－	－	－	－	－	－	－	－	－	－	－	－	－	－	－	－	－
－	－	－	－	－	－	2	1	1	－	－	－	－	－	－	－	－	－
－	－	－	－	－	－	－	－	－	－	－	－	－	－	－	－	－	－
1	－	1	－	－	－	－	－	－	－	－	－	－	－	－	－	－	－
－	－	－	－	－	－	－	－	－	－	－	－	－	－	－	－	－	－
－	－	－	－	－	－	－	－	－	－	－	－	－	－	－	－	－	－
4	1	3	5	1	4	5	3	2	1	－	1	－	－	－	－	－	－
1	1	－	1	－	1	1	1	－	－	－	－	－	－	－	－	－	－
－	－	－	1	－	1	1	－	1	－	－	－	－	－	－	－	－	－
－	－	－	2	1	1	1	1	－	－	－	－	－	－	－	－	－	－
2	－	2	－	－	－	1	1	－	1	－	1	－	－	－	－	－	－
1	－	1	－	－	－	1	－	1	－	－	－	－	－	－	－	－	－
－	－	－	1	－	1	－	－	－	－	－	－	－	－	－	－	－	－
2	－	2	－	－	－	2	－	2	－	－	－	－	－	－	－	－	－
－	－	－	－	－	－	－	－	－	－	－	－	－	－	－	－	－	－
1	－	1	－	－	－	1	－	1	－	－	－	－	－	－	－	－	－
－	－	－	－	－	－	1	－	1	－	－	－	－	－	－	－	－	－
－	－	－	－	－	－	－	－	－	－	－	－	－	－	－	－	－	－
1	－	1	－	－	－	－	－	－	－	－	－	－	－	－	－	－	－
－	－	－	－	－	－	1	－	1	－	－	－	－	－	－	－	－	－
－	－	－	－	－	－	1	－	1	－	－	－	－	－	－	－	－	－
－	－	－	－	－	－	1	－	1	－	－	－	－	－	－	－	－	－
－	－	－	－	－	－	－	－	－	－	－	－	－	－	－	－	－	－
－	－	－	－	－	－	－	－	－	－	－	－	－	－	－	－	－	－
－	－	－	－	－	－	－	－	－	－	－	－	－	－	－	－	－	－
－	－	－	－	－	－	－	－	－	－	－	－	－	－	－	－	－	－
－	－	－	－	－	－	－	－	－	－	－	－	－	－	－	－	－	－
－	－	－	－	－	－	－	－	－	－	－	－	－	－	－	－	－	－
－	－	－	－	－	－	－	－	－	－	－	－	－	－	－	－	－	－
－	－	－	－	－	－	－	－	－	－	－	－	－	－	－	－	－	－
－	－	－	－	－	－	－	－	－	－	－	－	－	－	－	－	－	－
－	－	－	－	－	－	－	－	－	－	－	－	－	－	－	－	－	－
－	－	－	－	－	－	－	－	－	－	－	－	－	－	－	－	－	－
－	－	－	－	－	－	－	－	－	－	－	－	－	－	－	－	－	－

第41表　死産数、自然－人工・母側病態・（第41表の１）

死産の原因（児側病態）			総数	P00 現在の妊娠とは無関係の場合もありうる母体の病態により影響を受けた胎児及び新生児
総数			**1 975**	**1 031**
自然死産			894	420
ⅩⅥ	周産期に発生した病態		829	407
	P05-P08	妊娠期間及び胎児発育に関連する障害	13	2
	（再掲）	P05胎児発育遅延＜成長遅滞＞及び胎児栄養失調（症）	10	2
	（再掲）	P07妊娠期間短縮及び低出産体重に関連する障害，他に分類されないもの	3	－
	P10-P15	出産外傷	－	－
	P20-P29	周産期に特異的な呼吸障害及び心血管障害	5	2
	（再掲）	P20子宮内低酸素症	－	－
	P35-P39	周産期に特異的な感染症	8	1
	P50-P61	胎児及び新生児の出血性障害及び血液障害	11	1
	P70-P72	胎児及び新生児に特異的な一過性の内分泌障害及び代謝障害	1	1
	P76-P78	胎児及び新生児の消化器系障害	－	－
	P80-P83	胎児及び新生児の外皮及び体温調節に関連する病態	34	7
	P90-P96	周産期に発生したその他の障害	757	393
ⅩⅦ	先天奇形，変形及び染色体異常		62	13
	Q00-Q07	神経系の先天奇形	5	－
	（再掲）	Q00無脳症及び類似先天奇形	4	－
	Q10-Q18	眼，耳，顔面及び頸部の先天奇形	1	－
	Q20-Q28	循環器系の先天奇形	5	2
	（再掲）	Q21心（臓）中隔の先天奇形	－	－
	（再掲）	Q24心臓のその他の先天奇形	3	1
	Q30-Q34	呼吸器系の先天奇形	－	－
	（再掲）	Q33肺の先天奇形	－	－
	Q35-Q37	唇裂及び口蓋裂	－	－
	Q38-Q45	消化器系のその他の先天奇形	－	－
	Q50-Q56	生殖器の先天奇形	－	－
	Q60-Q64	腎尿路系の先天奇形	4	1
	（再掲）	Q60腎の無発生及びその他の減形成	－	－
	Q65-Q79	筋骨格系の先天奇形及び変形	4	－
	（再掲）	Q77骨軟骨異形成＜形成異常＞(症)，長管骨及び脊椎の成長障害を伴うもの	－	－
	Q80-Q89	その他の先天奇形	16	1
	Q90-Q99	染色体異常，他に分類されないもの	27	9
Ⅰ	感染症及び寄生虫症		－	－
Ⅱ	新生物＜腫瘍＞		3	－
Ⅲ	血液及び造血器の疾患並びに免疫機構の障害		－	－
Ⅳ	内分泌，栄養及び代謝疾患		－	－
Ⅴ	精神及び行動の障害		－	－
Ⅵ	神経系の疾患		－	－
Ⅶ	眼及び付属器の疾患		－	－
Ⅷ	耳及び乳様突起の疾患		－	－
Ⅸ	循環器系の疾患		－	－
Ⅹ	呼吸器系の疾患		－	－
ⅩⅠ	消化器系の疾患		－	－
ⅩⅡ	皮膚及び皮下組織疾患		－	－
ⅩⅢ	筋骨格系及び結合組織の疾患		－	－
ⅩⅣ	腎尿路生殖器系の疾患		－	－
ⅩⅧ	症状，徴候及び異常臨床所見・異常検査所見で他に分類されないもの		－	－
人工死産			1 081	611

資料　総務部総務課

児側病態（三桁基本分類）別 （令和３年）

（第41表の２）

母側病態					
P01 母体の妊娠合併症により影響を受けた胎児及び新生児	P02 胎盤，臍帯及び卵膜の合併により影響を受けた胎児及び新生児	P03 その他の分娩合併症により影響を受けた胎児及び新生児	P04 胎盤又は母乳を介して有害な影響を受けた胎児及び新生児	P97 母体保護法による人工妊娠中絶，母体の病態によらないもの	P99 母体に原因なし
102	**77**	**2**	**－**	**452**	**311**
87	74	2	－	－	311
84	73	2	－	－	263
3	1	－	－	－	7
2	1	－	－	－	5
1	－	－	－	－	2
－	－	－	－	－	－
1	1	－	－	－	1
－	－	－	－	－	－
7	－	－	－	－	－
3	－	－	－	－	7
－	－	－	－	－	－
－	－	－	－	－	－
－	－	－	－	－	27
70	71	2	－	－	221
3	1	－	－	－	45
－	－	－	－	－	5
－	－	－	－	－	4
－	－	－	－	－	1
－	－	－	－	－	3
－	－	－	－	－	－
－	－	－	－	－	2
－	－	－	－	－	－
－	－	－	－	－	－
－	－	－	－	－	－
－	－	－	－	－	－
－	－	－	－	－	－
－	－	－	－	－	3
－	－	－	－	－	－
－	1	－	－	－	3
－	－	－	－	－	－
3	－	－	－	－	12
－	－	－	－	－	18
－	－	－	－	－	－
－	－	－	－	－	3
－	－	－	－	－	－
－	－	－	－	－	－
－	－	－	－	－	－
－	－	－	－	－	－
－	－	－	－	－	－
－	－	－	－	－	－
－	－	－	－	－	－
－	－	－	－	－	－
－	－	－	－	－	－
－	－	－	－	－	－
－	－	－	－	－	－
－	－	－	－	－	－
－	－	－	－	－	－
15	3	－	－	452	－

第６節　周　産　期

第42表　周産期死亡数・率、妊娠満22週以後の死産－

（第42表の１）

区市町村 保健所	総数					妊娠満22週以後の死産数					早期新生児死亡数				
	平成29年	平成30年	令和元年	令和2年	令和3年	平成29年	平成30年	令和元年	令和2年	令和3年	平成29年	平成30年	令和元年	令和2年	令和3年
総数	**373**	**315**	**308**	**296**	**282**	**303**	**259**	**258**	**252**	**233**	**70**	**56**	**50**	**44**	**49**
区部	**277**	**233**	**219**	**203**	**198**	**230**	**193**	**178**	**179**	**160**	**47**	**40**	**41**	**24**	**38**
市部	**95**	**82**	**86**	**91**	**82**	**72**	**66**	**77**	**71**	**72**	**23**	**16**	**9**	**20**	**10**
郡部	**－**	**－**	**2**	**1**	**－**	**－**	**－**	**2**	**1**	**－**	**－**	**－**	**－**	**－**	**－**
島部	**1**	**－**	**1**	**1**	**2**	**1**	**－**	**1**	**1**	**1**	**－**	**－**	**－**	**－**	**1**
千代田区	4	－	2	2	1	4	－	2	2	1	－	－	－	－	－
千代田	4	－	2	2	1	4	－	2	2	1	－	－	－	－	－
中央区	6	3	1	9	6	5	3	1	9	5	1	－	－	－	1
中央区	6	3	1	9	6	5	3	1	9	5	1	－	－	－	1
港区	9	6	8	7	3	7	5	7	5	2	2	1	1	2	1
みなと	9	6	8	7	3	7	5	7	5	2	2	1	1	2	1
新宿区	8	9	11	7	5	7	7	9	7	5	1	2	2	－	－
新宿区	8	9	11	7	5	7	7	9	7	5	1	2	2	－	－
文京区	1	7	3	3	2	1	6	1	1	2	－	1	2	2	－
文京	1	7	3	3	2	1	6	1	1	2	－	1	2	2	－
台東区	8	7	2	2	7	6	6	2	2	6	2	1	－	－	1
台東	8	7	2	2	7	6	6	2	2	6	2	1	－	－	1
墨田区	7	8	8	2	4	6	6	6	2	4	1	2	2	－	－
墨田区	7	8	8	2	4	6	6	6	2	4	1	2	2	－	－
江東区	14	6	11	14	14	11	5	11	14	11	3	1	－	－	3
江東区	14	6	11	14	14	11	5	11	14	11	3	1	－	－	3
品川区	15	5	13	5	9	15	4	11	3	7	－	1	2	2	2
品川区	15	5	13	5	9	15	4	11	3	7	－	1	2	2	2
目黒区	8	11	12	5	5	6	9	11	3	4	2	2	1	2	1
目黒区	8	11	12	5	5	6	9	11	3	4	2	2	1	2	1
大田区	25	17	21	9	13	21	14	15	8	11	4	3	6	1	2
大田区	25	17	21	9	13	21	14	15	8	11	4	3	6	1	2
世田谷区	18	21	23	16	25	17	18	21	15	20	1	3	2	1	5
世田谷	18	21	23	16	25	17	18	21	15	20	1	3	2	1	5
渋谷区	4	9	5	7	5	3	5	4	7	5	1	4	1	－	－
渋谷区	4	9	5	7	5	3	5	4	7	5	1	4	1	－	－

注　周産期死亡率、妊娠満22週以後の死産率は、出産（出生＋妊娠満22週以後の死産）千対である。
資料　総務部総務課

死　亡　統　計

早期新生児死亡・年次・区市町村・保健所別

（第42表の２）

周産期死亡率（出産千対）					妊娠満22週以後の死産率（出産千対）					早期新生児死亡率（出生千対）				
平成29年	平成30年	令和元年	令和2年	令和3年	平成29年	平成30年	令和元年	令和2年	令和3年	平成29年	平成30年	令和元年	令和2年	令和3年
3.4	2.9	3.0	3.0	2.9	2.8	2.4	2.5	2.5	2.4	0.6	0.5	0.5	0.4	0.5
3.5	3.0	3.0	2.8	2.8	2.9	2.5	2.4	2.5	2.3	0.6	0.5	0.6	0.3	0.5
3.2	2.8	3.1	3.4	3.2	2.4	2.2	2.7	2.7	2.8	0.8	0.5	0.3	0.8	0.4
－	－	7.4	4.0	－	－	－	7.4	4.0	－	－	－	－	－	－
6.0	－	5.8	6.2	14.3	6.0	－	5.8	6.2	7.1	－	－	－	－	7.2
6.0	－	3.2	3.0	1.7	6.0	－	3.2	3.0	1.7	－	－	－	－	－
6.0	－	3.2	3.0	1.7	6.0	－	3.2	3.0	1.7	－	－	－	－	－
2.9	1.5	0.5	4.3	3.0	2.5	1.5	0.5	4.3	2.5	0.5	－	－	－	0.5
2.9	1.5	0.5	4.3	3.0	2.5	1.5	0.5	4.3	2.5	0.5	－	－	－	0.5
3.1	2.1	2.9	2.6	1.2	2.4	1.7	2.5	1.9	0.8	0.7	0.4	0.4	0.8	0.4
3.1	2.1	2.9	2.6	1.2	2.4	1.7	2.5	1.9	0.8	0.7	0.4	0.4	0.8	0.4
3.1	3.6	4.7	2.9	2.2	2.7	2.8	3.8	2.9	2.2	0.4	0.8	0.9	－	－
3.1	3.6	4.7	2.9	2.2	2.7	2.8	3.8	2.9	2.2	0.4	0.8	0.9	－	－
0.5	3.4	1.5	1.5	1.1	0.5	2.9	0.5	0.5	1.1	－	0.5	1.0	1.0	－
0.5	3.4	1.5	1.5	1.1	0.5	2.9	0.5	0.5	1.1	－	0.5	1.0	1.0	－
5.0	4.3	1.3	1.3	4.6	3.7	3.7	1.3	1.3	3.9	1.2	0.6	－	－	0.7
5.0	4.3	1.3	1.3	4.6	3.7	3.7	1.3	1.3	3.9	1.2	0.6	－	－	0.7
2.8	3.3	3.4	0.9	1.8	2.4	2.4	2.5	0.9	1.8	0.4	0.8	0.8	－	－
2.8	3.3	3.4	0.9	1.8	2.4	2.4	2.5	0.9	1.8	0.4	0.8	0.8	－	－
3.1	1.4	2.7	3.4	3.5	2.4	1.1	2.7	3.4	2.8	0.7	0.2	－	－	0.8
3.1	1.4	2.7	3.4	3.5	2.4	1.1	2.7	3.4	2.8	0.7	0.2	－	－	0.8
4.0	1.3	3.5	1.3	2.5	4.0	1.1	2.9	0.8	2.0	－	0.3	0.5	0.5	0.6
4.0	1.3	3.5	1.3	2.5	4.0	1.1	2.9	0.8	2.0	－	0.3	0.5	0.5	0.6
3.2	4.5	4.9	2.2	2.4	2.4	3.6	4.5	1.3	1.9	0.8	0.8	0.4	0.9	0.5
3.2	4.5	4.9	2.2	2.4	2.4	3.6	4.5	1.3	1.9	0.8	0.8	0.4	0.9	0.5
4.4	2.9	3.9	1.6	2.5	3.7	2.4	2.8	1.5	2.1	0.7	0.5	1.1	0.2	0.4
4.4	2.9	3.9	1.6	2.5	3.7	2.4	2.8	1.5	2.1	0.7	0.5	1.1	0.2	0.4
2.4	2.8	3.3	2.4	3.7	2.3	2.4	3.0	2.2	3.0	0.1	0.4	0.3	0.1	0.7
2.4	2.8	3.3	2.4	3.7	2.3	2.4	3.0	2.2	3.0	0.1	0.4	0.3	0.1	0.7
1.9	4.4	2.5	3.6	2.6	1.4	2.4	2.0	3.6	2.6	0.5	2.0	0.5	－	－
1.9	4.4	2.5	3.6	2.6	1.4	2.4	2.0	3.6	2.6	0.5	2.0	0.5	－	－

（第42表の３）

区市町村 保健所	総数					妊娠満22週以後の死産数					早期新生児死亡数				
	平成29年	平成30年	令和元年	令和2年	令和3年	平成29年	平成30年	令和元年	令和2年	令和3年	平成29年	平成30年	令和元年	令和2年	令和3年
中野区	6	5	6	7	7	6	5	5	6	6	－	－	1	1	1
中野区	6	5	6	7	7	6	5	5	6	6	－	－	1	1	1
杉並区	24	22	11	11	11	18	19	9	10	7	6	3	2	1	4
杉並	24	22	11	11	11	18	19	9	10	7	6	3	2	1	4
豊島区	5	8	8	10	7	5	6	5	9	4	－	2	3	1	3
池袋	5	8	8	10	7	5	6	5	9	4	－	2	3	1	3
北区	13	6	9	3	7	10	6	8	3	6	3	－	1	－	1
北区	13	6	9	3	7	10	6	8	3	6	3	－	1	－	1
荒川区	8	2	3	5	5	4	2	3	3	4	4	－	－	2	1
荒川区	8	2	3	5	5	4	2	3	3	4	4	－	－	2	1
板橋区	21	16	12	11	15	18	10	7	10	13	3	6	5	1	2
板橋区	21	16	12	11	15	18	10	7	10	13	3	6	5	1	2
練馬区	25	18	16	21	17	18	15	13	20	12	7	3	3	1	5
練馬区	25	18	16	21	17	18	15	13	20	12	7	3	3	1	5
足立区	17	20	17	18	13	14	17	13	14	11	3	3	4	4	2
足立	17	20	17	18	13	14	17	13	14	11	3	3	4	4	2
葛飾区	12	9	8	7	9	11	8	5	7	8	1	1	3	－	1
葛飾区	12	9	8	7	9	11	8	5	7	8	1	1	3	－	1
江戸川区	19	18	9	22	8	17	17	9	19	6	2	1	－	3	2
江戸川	19	18	9	22	8	17	17	9	19	6	2	1	－	3	2
八王子市	5	10	15	9	10	4	8	14	5	8	1	2	1	4	2
八王子市	5	10	15	9	10	4	8	14	5	8	1	2	1	4	2
町田市	11	5	4	10	8	6	4	4	7	8	5	1	－	3	－
町田市	11	5	4	10	8	6	4	4	7	8	5	1	－	3	－
西多摩	4	8	6	6	3	3	7	4	6	2	1	1	2	－	1
青梅市	2	3	1	2	2	1	3	1	2	1	1	－	－	－	1
福生市	－	3	－	－	－	－	2	－	－	－	－	1	－	－	－
羽村市	－	2	2	－	－	－	2	1	－	－	－	－	1	－	－
あきる野市	2	－	1	3	1	2	－	－	3	1	－	－	1	－	－
瑞穂町	－	－	1	－	－	－	－	1	－	－	－	－	－	－	－
日の出町	－	－	1	－	－	－	－	1	－	－	－	－	－	－	－
檜原村	－	－	－	1	－	－	－	－	1	－	－	－	－	－	－
奥多摩町	－	－	－	－	－	－	－	－	－	－	－	－	－	－	－

（第42表の４）

周産期死亡率（出産千対）					妊娠満22週以後の死産率（出産千対）					早期新生児死亡率（出生千対）				
平成29年	平成30年	令和元年	令和2年	令和3年	平成29年	平成30年	令和元年	令和2年	令和3年	平成29年	平成30年	令和元年	令和2年	令和3年
2.3	2.0	2.5	2.9	2.9	2.3	2.0	2.1	2.5	2.5	－	－	0.4	0.4	0.4
2.3	2.0	2.5	2.9	2.9	2.3	2.0	2.1	2.5	2.5	－	－	0.4	0.4	0.4
5.3	4.8	2.5	2.5	2.7	4.0	4.1	2.1	2.3	1.7	1.3	0.7	0.5	0.2	1.0
5.3	4.8	2.5	2.5	2.7	4.0	4.1	2.1	2.3	1.7	1.3	0.7	0.5	0.2	1.0
2.4	4.0	4.1	5.4	3.8	2.4	3.0	2.6	4.9	2.2	－	1.0	1.5	0.5	1.6
2.4	4.0	4.1	5.4	3.8	2.4	3.0	2.6	4.9	2.2	－	1.0	1.5	0.5	1.6
4.7	2.2	3.3	1.1	2.7	3.6	2.2	2.9	1.1	2.3	1.1	－	0.4	－	0.4
4.7	2.2	3.3	1.1	2.7	3.6	2.2	2.9	1.1	2.3	1.1	－	0.4	－	0.4
4.5	1.3	1.8	3.1	3.2	2.3	1.3	1.8	1.8	2.6	2.3	－	－	1.2	0.6
4.5	1.3	1.8	3.1	3.2	2.3	1.3	1.8	1.8	2.6	2.3	－	－	1.2	0.6
4.7	3.6	3.0	2.8	4.1	4.1	2.3	1.7	2.6	3.5	0.7	1.4	1.2	0.3	0.5
4.7	3.6	3.0	2.8	4.1	4.1	2.3	1.7	2.6	3.5	0.7	1.4	1.2	0.3	0.5
4.2	3.1	2.9	3.9	3.2	3.0	2.6	2.3	3.7	2.3	1.2	0.5	0.5	0.2	1.0
4.2	3.1	2.9	3.9	3.2	3.0	2.6	2.3	3.7	2.3	1.2	0.5	0.5	0.2	1.0
3.4	4.0	3.8	4.1	3.1	2.8	3.4	2.9	3.2	2.6	0.6	0.6	0.9	0.9	0.5
3.4	4.0	3.8	4.1	3.1	2.8	3.4	2.9	3.2	2.6	0.6	0.6	0.9	0.9	0.5
3.5	2.6	2.5	2.2	3.1	3.2	2.3	1.6	2.2	2.8	0.3	0.3	0.9	－	0.3
3.5	2.6	2.5	2.2	3.1	3.2	2.3	1.6	2.2	2.8	0.3	0.3	0.9	－	0.3
3.4	3.2	1.7	4.4	1.7	3.0	3.0	1.7	3.8	1.3	0.4	0.2	－	0.6	0.4
3.4	3.2	1.7	4.4	1.7	3.0	3.0	1.7	3.8	1.3	0.4	0.2	－	0.6	0.4
1.5	3.0	4.8	3.1	3.5	1.2	2.4	4.5	1.7	2.8	0.3	0.6	0.3	1.4	0.7
1.5	3.0	4.8	3.1	3.5	1.2	2.4	4.5	1.7	2.8	0.3	0.6	0.3	1.4	0.7
4.0	1.9	1.6	4.1	3.5	2.2	1.5	1.6	2.9	3.5	1.8	0.4	－	1.2	－
4.0	1.9	1.6	4.1	3.5	2.2	1.5	1.6	2.9	3.5	1.8	0.4	－	1.2	－
1.7	3.7	2.8	3.1	1.6	1.3	3.2	1.9	3.1	1.1	0.4	0.5	1.0	－	0.5
2.6	4.6	1.5	3.2	3.4	1.3	4.6	1.5	3.2	1.7	1.3	－	－	－	1.7
－	8.1	－	－	－	－	5.4	－	－	－	－	2.7	－	－	－
－	5.8	5.9	－	－	－	5.8	3.0	－	－	－	－	3.0	－	－
3.7	－	2.1	7.1	2.4	3.7	－	－	7.1	2.4	－	－	2.1	－	－
－	－	6.5	－	－	－	－	6.5	－	－	－	－	－	－	－
－	－	10.3	－	－	－	－	10.3	－	－	－	－	－	－	－
－	－	－	125.0	－	－	－	－	125.0	－	－	－	－	－	－
－	－	－	－	－	－	－	－	－	－	－	－	－	－	－

（第42表の５）

保健所 区市町村	総数					妊娠満22週以後の死産数					早期新生児死亡数				
	平成29年	平成30年	令和元年	令和2年	令和3年	平成29年	平成30年	令和元年	令和2年	令和3年	平成29年	平成30年	令和元年	令和2年	令和3年
南多摩	8	13	6	9	7	8	11	3	5	6	－	2	3	4	1
日野市	5	6	4	2	3	5	5	2	－	3	－	1	2	2	－
多摩市	1	6	1	2	3	1	5	－	2	2	－	1	1	－	1
稲城市	2	1	1	5	1	2	1	1	3	1	－	－	－	2	－
多摩立川	21	13	22	13	14	15	12	20	10	14	6	1	2	3	－
立川市	6	3	3	4	1	4	3	2	2	1	2	－	1	2	－
昭島市	3	4	2	4	7	3	3	2	3	7	－	1	－	1	－
国分寺市	4	4	3	1	5	3	4	3	1	5	1	－	－	－	－
国立市	－	1	7	－	－	－	1	7	－	－	－	－	－	－	－
東大和市	4	1	5	3	－	2	1	5	3	－	2	－	－	－	－
武蔵村山市	4	－	2	1	1	3	－	1	1	1	1	－	1	－	－
多摩府中	30	20	19	23	26	23	14	18	21	23	7	6	1	2	3
武蔵野市	4	1	2	3	4	4	1	2	3	4	－	－	－	－	－
三鷹市	3	6	3	2	3	2	5	3	1	2	1	1	－	1	1
府中市	6	8	6	7	10	6	6	6	7	9	－	2	－	－	1
調布市	8	4	8	7	4	4	1	7	6	4	4	3	1	1	－
小金井市	3	－	－	3	4	2	－	－	3	3	1	－	－	－	1
狛江市	6	1	－	1	1	5	1	－	1	1	1	－	－	－	－
多摩小平	16	13	16	22	14	13	10	16	18	11	3	3	－	4	3
小平市	6	4	5	3	4	6	3	5	2	3	－	1	－	1	1
東村山市	2	2	4	6	－	1	1	4	5	－	1	1	－	1	－
清瀬市	－	1	1	－	－	－	1	1	－	－	－	－	－	－	－
東久留米市	2	2	1	5	3	1	2	1	3	3	1	－	－	2	－
西東京市	6	4	5	8	7	5	3	5	8	5	1	1	－	－	2
島しょ	1	－	1	1	2	1	－	1	1	1	－	－	－	－	1
大島	－	－	－	1	1	－	－	－	1	－	－	－	－	－	1
大島町	－	－	－	－	1	－	－	－	－	－	－	－	－	－	1
利島村	－	－	－	－	－	－	－	－	－	－	－	－	－	－	－
新島村	－	－	－	1	－	－	－	－	1	－	－	－	－	－	－
神津島村	－	－	－	－	－	－	－	－	－	－	－	－	－	－	－
三宅	－	－	－	－	－	－	－	－	－	－	－	－	－	－	－
三宅村	－	－	－	－	－	－	－	－	－	－	－	－	－	－	－
御蔵島村	－	－	－	－	－	－	－	－	－	－	－	－	－	－	－
八丈	1	－	1	－	1	1	－	1	－	1	－	－	－	－	－
八丈町	1	－	1	－	1	1	－	1	－	1	－	－	－	－	－
青ヶ島村	－	－	－	－	－	－	－	－	－	－	－	－	－	－	－
小笠原	－	－	－	－	－	－	－	－	－	－	－	－	－	－	－
小笠原村	－	－	－	－	－	－	－	－	－	－	－	－	－	－	－

（第42表の６）

周産期死亡率（出産千対）					妊娠満22週以後の死産率（出産千対）					早期新生児死亡率（出生千対）				
平成29年	平成30年	令和元年	令和2年	令和3年	平成29年	平成30年	令和元年	令和2年	令和3年	平成29年	平成30年	令和元年	令和2年	令和3年
2.5	4.4	2.0	3.2	2.7	2.5	3.7	1.0	1.8	2.3	－	0.7	1.0	1.4	0.4
3.5	4.3	3.0	1.5	2.4	3.5	3.6	1.5	－	2.4	－	0.7	1.5	1.5	－
1.0	7.0	1.2	2.6	4.2	1.0	5.8	－	2.6	2.8	－	1.2	1.2	－	1.4
2.6	1.4	1.3	7.2	1.5	2.6	1.4	1.3	4.3	1.5	－	－	－	2.9	－
4.3	2.6	4.7	2.9	3.3	3.1	2.4	4.3	2.3	3.3	1.2	0.2	0.4	0.7	－
4.3	2.1	2.2	3.3	0.8	2.9	2.1	1.5	1.7	0.8	1.4	－	0.7	1.7	－
3.6	4.7	2.5	5.1	9.3	3.6	3.5	2.5	3.8	9.3	－	1.2	－	1.3	－
4.2	4.2	3.0	1.1	5.1	3.2	4.2	3.0	1.1	5.1	1.1	－	－	－	－
－	1.8	15.1	－	－	－	1.8	15.1	－	－	－	－	－	－	－
5.6	1.5	8.8	5.3	－	2.8	1.5	8.8	5.3	－	2.8	－	－	－	－
8.3	－	4.3	2.2	2.5	6.2	－	2.1	2.2	2.5	2.1	－	2.2	－	－
3.5	2.4	2.4	3.0	3.5	2.6	1.7	2.3	2.8	3.1	0.8	0.7	0.1	0.3	0.4
3.3	0.8	1.8	2.7	3.6	3.3	0.8	1.8	2.7	3.6	－	－	－	－	－
2.0	3.8	2.3	1.5	2.2	1.3	3.2	2.3	0.7	1.5	0.7	0.6	－	0.7	0.7
2.8	4.1	3.2	3.9	5.8	2.8	3.1	3.2	3.9	5.2	－	1.0	－	－	0.6
3.8	2.0	4.3	4.0	2.3	1.9	0.5	3.7	3.4	2.3	1.9	1.5	0.5	0.6	－
3.0	－	－	3.2	4.3	2.0	－	－	3.2	3.2	1.0	－	－	－	1.1
8.3	1.5	－	1.6	1.7	6.9	1.5	－	1.6	1.7	1.4	－	－	－	－
3.1	2.5	3.2	4.5	3.1	2.5	1.9	3.2	3.7	2.4	0.6	0.6	－	0.8	0.7
4.1	2.5	3.4	2.2	3.1	4.1	1.9	3.4	1.4	2.3	－	0.6	－	0.7	0.8
2.0	2.1	4.3	6.3	－	1.0	1.0	4.3	5.3	－	1.0	1.0	－	1.1	－
－	2.2	2.3	－	－	－	2.2	2.3	－	－	－	－	－	－	－
2.5	2.6	1.3	7.1	4.3	1.2	2.6	1.3	4.3	4.3	1.2	－	－	2.9	－
4.2	2.8	3.5	5.7	5.5	3.5	2.1	3.5	5.7	3.9	0.7	0.7	－	－	1.6
6.0	－	5.8	6.2	12.3	6.0	－	5.8	6.2	6.2	－	－	－	－	6.2
－	－	－	14.5	17.9	－	－	－	14.5	－	－	－	－	－	17.9
－	－	－	－	31.3	－	－	－	－	－	－	－	－	－	31.3
－	－	－	－	－	－	－	－	－	－	－	－	－	－	－
－	－	－	58.8	－	－	－	－	58.8	－	－	－	－	－	－
－	－	－	－	－	－	－	－	－	－	－	－	－	－	－
－	－	－	－	－	－	－	－	－	－	－	－	－	－	－
－	－	－	－	－	－	－	－	－	－	－	－	－	－	－
－	－	－	－	－	－	－	－	－	－	－	－	－	－	－
27.8	－	18.9	－	21.3	27.8	－	18.9	－	21.3	－	－	－	－	－
28.6	－	19.6	－	21.3	28.6	－	19.6	－	21.3	－	－	－	－	－
－	－	－	－	－	－	－	－	－	－	－	－	－	－	－
－	－	－	－	－	－	－	－	－	－	－	－	－	－	－
－	－	－	－	－	－	－	－	－	－	－	－	－	－	－

第43表　周産期死亡数、妊娠満22週以後の死産－早期新生児死亡・（第43表の１）

母の年齢	総数				1,000g 未満				1,000～1,499			
	総数	男	女	不詳	総数	男	女	不詳	総数	男	女	不詳
									総			
総数	282	135	135	12	125	59	56	10	40	20	20	－
15歳未満	－	－	－	－	－	－	－	－	－	－	－	－
15～19	2	1	1	－	1	－	1	－	－	－	－	－
20～24	9	4	5	－	3	1	2	－	－	－	－	－
25～29	48	28	19	1	21	14	6	1	9	5	4	－
30～34	81	33	41	7	38	17	16	5	7	3	4	－
35～39	93	48	44	1	36	18	17	1	14	9	5	－
40～44	48	21	24	3	25	9	13	3	10	3	7	－
45～49	1	－	1	－	1	－	1	－	－	－	－	－
50歳以上	－	－	－	－	－	－	－	－	－	－	－	－
不詳	－	－	－	－	－	－	－	－	－	－	－	－
									妊娠満22週			
総数	233	111	110	12	115	55	50	10	31	15	16	－
15歳未満	－	－	－	－	－	－	－	－	－	－	－	－
15～19	2	1	1	－	1	－	1	－	－	－	－	－
20～24	8	3	5	－	3	1	2	－	－	－	－	－
25～29	43	26	16	1	19	13	5	1	8	5	3	－
30～34	66	26	33	7	36	16	15	5	5	2	3	－
35～39	74	38	35	1	33	16	16	1	10	6	4	－
40～44	40	17	20	3	23	9	11	3	8	2	6	－
45～49	－	－	－	－	－	－	－	－	－	－	－	－
50歳以上	－	－	－	－	－	－	－	－	－	－	－	－
不詳	－	－	－	－	－	－	－	－	－	－	－	－
									早期新			
総数	49	24	25	・	10	4	6	・	9	5	4	・
15歳未満	－	－	－	・	－	－	－	・	－	－	－	・
15～19	－	－	－	・	－	－	－	・	－	－	－	・
20～24	1	1	－	・	－	－	－	・	－	－	－	・
25～29	5	2	3	・	2	1	1	・	1	－	1	・
30～34	15	7	8	・	2	1	1	・	2	1	1	・
35～39	19	10	9	・	3	2	1	・	4	3	1	・
40～44	8	4	4	・	2	－	2	・	2	1	1	・
45～49	1	－	1	・	1	－	1	・	－	－	－	・
50歳以上	－	－	－	・	－	－	－	・	－	－	－	・
不詳	－	－	－	・	－	－	－	・	－	－	－	・

母の年齢	2,500～2,999				3,000～3,499				3,500～3,999			
	総数	男	女	不詳	総数	男	女	不詳	総数	男	女	不詳
									総			
総数	35	15	20	－	11	4	7	－	4	2	2	－
15歳未満	－	－	－	－	－	－	－	－	－	－	－	－
15～19	－	－	－	－	－	－	－	－	－	－	－	－
20～24	3	1	2	－	1	1	－	－	－	－	－	－
25～29	9	4	5	－	－	－	－	－	1	－	1	－
30～34	11	2	9	－	3	2	1	－	1	1	－	－
35～39	9	5	4	－	6	1	5	－	2	1	1	－
40～44	3	3	－	－	1	－	1	－	－	－	－	－
45～49	－	－	－	－	－	－	－	－	－	－	－	－
50歳以上	－	－	－	－	－	－	－	－	－	－	－	－
不詳	－	－	－	－	－	－	－	－	－	－	－	－
									妊娠満22週			
総数	30	13	17	－	6	2	4	－	1	－	1	－
15歳未満	－	－	－	－	－	－	－	－	－	－	－	－
15～19	－	－	－	－	－	－	－	－	－	－	－	－
20～24	3	1	2	－	－	－	－	－	－	－	－	－
25～29	9	4	5	－	－	－	－	－	－	－	－	－
30～34	8	1	7	－	1	1	－	－	－	－	－	－
35～39	7	4	3	－	4	1	3	－	1	－	1	－
40～44	3	3	－	－	1	－	1	－	－	－	－	－
45～49	－	－	－	－	－	－	－	－	－	－	－	－
50歳以上	－	－	－	－	－	－	－	－	－	－	－	－
不詳	－	－	－	－	－	－	－	－	－	－	－	－
									早期新			
総数	5	2	3	・	5	2	3	・	3	2	1	・
15歳未満	－	－	－	・	－	－	－	・	－	－	－	・
15～19	－	－	－	・	－	－	－	・	－	－	－	・
20～24	－	－	－	・	1	1	－	・	－	－	－	・
25～29	－	－	－	・	－	－	－	・	1	－	1	・
30～34	3	1	2	・	2	1	1	・	1	1	－	・
35～39	2	1	1	・	2	－	2	・	1	1	－	・
40～44	－	－	－	・	－	－	－	・	－	－	－	・
45～49	－	－	－	・	－	－	－	・	－	－	－	・
50歳以上	－	－	－	・	－	－	－	・	－	－	－	・
不詳	－	－	－	・	－	－	－	・	－	－	－	・

資料　総務部総務課

出産時の体重・性・母の年齢階級別及び平均体重（令和３年）

（第43表の２）

1,500～1,999				2,000～2,499			
総数	男	女	不詳	総数	男	女	不詳
		数					
31	14	17	－	31	19	12	－
－	－	－	－	－	－	－	－
－	－	－	－	1	1	－	－
1	－	1	－	1	1	－	－
4	3	1	－	4	2	2	－
11	5	6	－	8	3	5	－
11	4	7	－	14	10	4	－
4	2	2	－	3	2	1	－
－	－	－	－	－	－	－	－
－	－	－	－	－	－	－	－
－	－	－	－	－	－	－	－
以　後　の　死　産							
22	10	12	－	25	16	9	－
－	－	－	－	－	－	－	－
－	－	－	－	1	1	－	－
1	－	1	－	1	1	－	－
3	2	1	－	4	2	2	－
6	3	3	－	8	3	5	－
9	3	6	－	9	8	1	－
3	2	1	－	2	1	1	－
－	－	－	－	－	－	－	－
－	－	－	－	－	－	－	－
－	－	－	－	－	－	－	－
生　児　死　亡							
9	4	5	・	6	3	3	・
－	－	－	・	－	－	－	・
－	－	－	・	－	－	－	・
－	－	－	・	－	－	－	・
1	1	－	・	－	－	－	・
5	2	3	・	－	－	－	・
2	1	1	・	5	2	3	・
1	－	1	・	1	1	－	・
－	－	－	・	－	－	－	・
－	－	－	・	－	－	－	・
－	－	－	・	－	－	－	・

4,000g 以上				不　詳				平　均　体　重（kg）			
総数	男	女	不詳	総数	男	女	不詳	総数	男	女	不詳
		数									
3	2	1	－	2	－	－	2	1.40	1.40	1.49	0.17
－	－	－	－	－	－	－	－	－	－	－	－
－	－	－	－	－	－	－	－	1.25	2.14	0.37	－
－	－	－	－	－	－	－	－	1.85	2.03	1.71	－
－	－	－	－	－	－	－	－	1.36	1.19	1.66	0.17
－	－	－	－	2	－	－	2	1.36	1.28	1.57	0.20
1	－	1	－	－	－	－	－	1.53	1.47	1.64	0.04
2	2	－	－	－	－	－	－	1.19	1.53	1.02	0.18
－	－	－	－	－	－	－	－	0.56	－	0.56	－
－	－	－	－	－	－	－	－	－	－	－	－
－	－	－	－	－	－	－	－	－	－	－	－
以　後　の　死　産											
1	－	1	－	2	－	－	2	1.28	1.25	1.42	0.17
－	－	－	－	－	－	－	－	－	－	－	－
－	－	－	－	－	－	－	－	1.25	2.14	0.37	－
－	－	－	－	－	－	－	－	1.70	1.67	1.71	－
－	－	－	－	－	－	－	－	1.33	1.19	1.62	0.17
－	－	－	－	2	－	－	2	1.19	1.05	1.45	0.20
1	－	1	－	－	－	－	－	1.43	1.39	1.51	0.04
－	－	－	－	－	－	－	－	1.04	1.21	1.03	0.18
－	－	－	－	－	－	－	－	－	－	－	－
－	－	－	－	－	－	－	－	－	－	－	－
－	－	－	－	－	－	－	－	－	－	－	－
生　児　死　亡											
2	2	－	・	－	－	－	・	1.95	2.08	1.83	・
－	－	－	・	－	－	－	・	－	－	－	・
－	－	－	・	－	－	－	・	－	－	－	・
－	－	－	・	－	－	－	・	3.12	3.12	－	・
－	－	－	・	－	－	－	・	1.57	1.17	1.84	・
－	－	－	・	－	－	－	・	2.10	2.15	2.07	・
－	－	－	・	－	－	－	・	1.96	1.79	2.15	・
2	2	－	・	－	－	－	・	1.90	2.88	0.92	・
－	－	－	・	－	－	－	・	0.56	－	0.56	・
－	－	－	・	－	－	－	・	－	－	－	・
－	－	－	・	－	－	－	・	－	－	－	・

第44表　周産期死亡数、母の年齢階級・妊娠満22週以後の死産－

（第44表の１）

区市町村 保健所	総数			15歳未満			15～19			20～24			25～29		
	総数	妊娠満22週以後の死産	早期新生児死亡	総数	妊娠満22週以後の死産	早期新生児死亡	総数	妊娠満22週以後の死産	早期新生児死亡	総数	妊娠満22週以後の死産	早期新生児死亡	総数	妊娠満22週以後の死産	早期新生児死亡
総数	282	233	49	－	－	－	2	2	－	9	8	1	48	43	5
区部	198	160	38	－	－	－	1	1	－	4	4	－	33	28	5
市部	82	72	10	－	－	－	1	1	－	5	4	1	14	14	－
郡部	－	－	－	－	－	－	－	－	－	－	－	－	－	－	－
島部	2	1	1	－	－	－	－	－	－	－	－	－	1	1	－
千代田区	1	1	－	－	－	－	－	－	－	－	－	－	－	－	－
中央区	6	5	1	－	－	－	－	－	－	－	－	－	1	－	1
港区	3	2	1	－	－	－	－	－	－	－	－	－	－	－	－
新宿区	5	5	－	－	－	－	－	－	－	－	－	－	－	－	－
文京区	2	2	－	－	－	－	－	－	－	－	－	－	－	－	－
台東区	7	6	1	－	－	－	－	－	－	－	－	－	4	3	1
墨田区	4	4	－	－	－	－	－	－	－	－	－	－	2	2	－
江東区	14	11	3	－	－	－	－	－	－	1	1	－	3	3	－
品川区	9	7	2	－	－	－	－	－	－	1	1	－	4	3	1
目黒区	5	4	1	－	－	－	－	－	－	－	－	－	1	1	－
大田区	13	11	2	－	－	－	－	－	－	1	1	－	1	1	－
世田谷区	25	20	5	－	－	－	－	－	－	－	－	－	2	2	－
渋谷区	5	5	－	－	－	－	－	－	－	－	－	－	－	－	－
中野区	7	6	1	－	－	－	－	－	－	－	－	－	1	1	－
杉並区	11	7	4	－	－	－	－	－	－	－	－	－	2	2	－
豊島区	7	4	3	－	－	－	－	－	－	－	－	－	1	1	－
北区	7	6	1	－	－	－	－	－	－	－	－	－	3	2	1
荒川区	5	4	1	－	－	－	1	1	－	－	－	－	－	－	－
板橋区	15	13	2	－	－	－	－	－	－	－	－	－	2	2	－
練馬区	17	12	5	－	－	－	－	－	－	－	－	－	2	2	－
足立区	13	11	2	－	－	－	－	－	－	1	1	－	2	2	－
葛飾区	9	8	1	－	－	－	－	－	－	－	－	－	－	－	－
江戸川区	8	6	2	－	－	－	－	－	－	－	－	－	2	1	1
八王子市	10	8	2	－	－	－	1	1	－	－	－	－	2	2	－
町田市	8	8	－	－	－	－	－	－	－	－	－	－	2	2	－
西多摩	3	2	1	－	－	－	－	－	－	2	1	1	－	－	－
青梅市	2	1	1	－	－	－	－	－	－	2	1	1	－	－	－
福生市	－	－	－	－	－	－	－	－	－	－	－	－	－	－	－
羽村市	－	－	－	－	－	－	－	－	－	－	－	－	－	－	－
あきる野市	1	1	－	－	－	－	－	－	－	－	－	－	－	－	－
瑞穂町	－	－	－	－	－	－	－	－	－	－	－	－	－	－	－
日の出町	－	－	－	－	－	－	－	－	－	－	－	－	－	－	－
檜原村	－	－	－	－	－	－	－	－	－	－	－	－	－	－	－
奥多摩町	－	－	－	－	－	－	－	－	－	－	－	－	－	－	－

注　23区・八王子市・町田市については、「区市町村別の数値＝保健所の数値」である。
資料　総務部総務課

早期新生児死亡・区市町村別（令和３年）

（第44表の２）

30～34			35～39			40～44			45～49			50歳以上			不詳		
総数	妊娠満22週以後の死産	早期新生児死亡	総数	妊娠満22週以後の死産	早期新生児死亡	総数	妊娠満22週以後の死産	早期新生児死亡	総数	妊娠満22週以後の死産	早期新生児死亡	総数	妊娠満22週以後の死産	早期新生児死亡	総数	妊娠満22週以後の死産	早期新生児死亡
81	66	15	93	74	19	48	40	8	1	－	1	－	－	－	－	－	－
59	47	12	66	53	13	34	27	7	1	－	1	－	－	－	－	－	－
22	19	3	26	21	5	14	13	1	－	－	－	－	－	－	－	－	－
－	－	－	－	－	－	－	－	－	－	－	－	－	－	－	－	－	－
－	－	－	1	－	1	－	－	－	－	－	－	－	－	－	－	－	－
－	－	－	1	1	－	－	－	－	－	－	－	－	－	－	－	－	－
2	2	－	1	1	－	2	2	－	－	－	－	－	－	－	－	－	－
1	1	－	－	－	－	2	1	1	－	－	－	－	－	－	－	－	－
2	2	－	3	3	－	－	－	－	－	－	－	－	－	－	－	－	－
－	－	－	－	－	－	2	2	－	－	－	－	－	－	－	－	－	－
2	2	－	－	－	－	1	1	－	－	－	－	－	－	－	－	－	－
－	－	－	2	2	－	－	－	－	－	－	－	－	－	－	－	－	－
5	3	2	3	3	－	2	1	1	－	－	－	－	－	－	－	－	－
－	－	－	3	3	－	－	－	－	1	－	1	－	－	－	－	－	－
1	－	1	2	2	－	1	1	－	－	－	－	－	－	－	－	－	－
9	7	2	－	－	－	2	2	－	－	－	－	－	－	－	－	－	－
5	3	2	10	8	2	8	7	1	－	－	－	－	－	－	－	－	－
4	4	－	－	－	－	1	1	－	－	－	－	－	－	－	－	－	－
3	2	1	3	3	－	－	－	－	－	－	－	－	－	－	－	－	－
3	2	1	4	3	1	2	－	2	－	－	－	－	－	－	－	－	－
1	1	－	4	1	3	1	1	－	－	－	－	－	－	－	－	－	－
1	1	－	2	2	－	1	1	－	－	－	－	－	－	－	－	－	－
1	－	1	2	2	－	1	1	－	－	－	－	－	－	－	－	－	－
6	5	1	7	6	1	－	－	－	－	－	－	－	－	－	－	－	－
5	4	1	8	4	4	2	2	－	－	－	－	－	－	－	－	－	－
2	2	－	5	5	－	3	1	2	－	－	－	－	－	－	－	－	－
4	4	－	3	2	1	2	2	－	－	－	－	－	－	－	－	－	－
2	2	－	3	2	1	1	1	－	－	－	－	－	－	－	－	－	－
2	1	1	5	4	1	－	－	－	－	－	－	－	－	－	－	－	－
1	1	－	3	3	－	2	2	－	－	－	－	－	－	－	－	－	－
1	1	－	－	－	－	－	－	－	－	－	－	－	－	－	－	－	－
－	－	－	－	－	－	－	－	－	－	－	－	－	－	－	－	－	－
－	－	－	－	－	－	－	－	－	－	－	－	－	－	－	－	－	－
－	－	－	－	－	－	－	－	－	－	－	－	－	－	－	－	－	－
1	1	－	－	－	－	－	－	－	－	－	－	－	－	－	－	－	－
－	－	－	－	－	－	－	－	－	－	－	－	－	－	－	－	－	－
－	－	－	－	－	－	－	－	－	－	－	－	－	－	－	－	－	－
－	－	－	－	－	－	－	－	－	－	－	－	－	－	－	－	－	－
－	－	－	－	－	－	－	－	－	－	－	－	－	－	－	－	－	－

（第44表の３）

保健所 区市町村	総数			15歳未満			15～19			20～24			25～29		
	総数	妊娠満22週以後の死産	早期新生児死亡	総数	妊娠満22週以後の死産	早期新生児死亡	総数	妊娠満22週以後の死産	早期新生児死亡	総数	妊娠満22週以後の死産	早期新生児死亡	総数	妊娠満22週以後の死産	早期新生児死亡
南多摩	7	6	1	－	－	－	－	－	－	－	－	－	1	1	－
日野市	3	3	－	－	－	－	－	－	－	－	－	－	－	－	－
多摩市	3	2	1	－	－	－	－	－	－	－	－	－	－	－	－
稲城市	1	1	－	－	－	－	－	－	－	－	－	－	1	1	－
多摩立川	14	14	－	－	－	－	－	－	－	1	1	－	3	3	－
立川市	1	1	－	－	－	－	－	－	－	－	－	－	－	－	－
昭島市	7	7	－	－	－	－	－	－	－	1	1	－	2	2	－
国分寺市	5	5	－	－	－	－	－	－	－	－	－	－	－	－	－
国立市	－	－	－	－	－	－	－	－	－	－	－	－	－	－	－
東大和市	－	－	－	－	－	－	－	－	－	－	－	－	－	－	－
武蔵村山市	1	1	－	－	－	－	－	－	－	－	－	－	1	1	－
多摩府中	26	23	3	－	－	－	－	－	－	1	1	－	4	4	－
武蔵野市	4	4	－	－	－	－	－	－	－	－	－	－	－	－	－
三鷹市	3	2	1	－	－	－	－	－	－	1	1	－	－	－	－
府中市	10	9	1	－	－	－	－	－	－	－	－	－	3	3	－
調布市	4	4	－	－	－	－	－	－	－	－	－	－	1	1	－
小金井市	4	3	1	－	－	－	－	－	－	－	－	－	－	－	－
狛江市	1	1	－	－	－	－	－	－	－	－	－	－	－	－	－
多摩小平	14	11	3	－	－	－	－	－	－	1	1	－	2	2	－
小平市	4	3	1	－	－	－	－	－	－	－	－	－	1	1	－
東村山市	－	－	－	－	－	－	－	－	－	－	－	－	－	－	－
清瀬市	－	－	－	－	－	－	－	－	－	－	－	－	－	－	－
東久留米市	3	3	－	－	－	－	－	－	－	－	－	－	1	1	－
西東京市	7	5	2	－	－	－	－	－	－	1	1	－	－	－	－
島しょ	2	1	1	－	－	－	－	－	－	－	－	－	1	1	－
大島	1	－	1	－	－	－	－	－	－	－	－	－	－	－	－
大島町	1	－	1	－	－	－	－	－	－	－	－	－	－	－	－
利島村	－	－	－	－	－	－	－	－	－	－	－	－	－	－	－
新島村	－	－	－	－	－	－	－	－	－	－	－	－	－	－	－
神津島村	－	－	－	－	－	－	－	－	－	－	－	－	－	－	－
三宅	－	－	－	－	－	－	－	－	－	－	－	－	－	－	－
三宅村	－	－	－	－	－	－	－	－	－	－	－	－	－	－	－
御蔵島村	－	－	－	－	－	－	－	－	－	－	－	－	－	－	－
八丈	1	1	－	－	－	－	－	－	－	－	－	－	1	1	－
八丈町	1	1	－	－	－	－	－	－	－	－	－	－	1	1	－
青ヶ島村	－	－	－	－	－	－	－	－	－	－	－	－	－	－	－
小笠原	－	－	－	－	－	－	－	－	－	－	－	－	－	－	－
小笠原村	－	－	－	－	－	－	－	－	－	－	－	－	－	－	－

（第44表の４）

30～34			35～39			40～44			45～49			50歳以上			不詳		
総数	妊娠満22週以後の死産	早期新生児死亡	総数	妊娠満22週以後の死産	早期新生児死亡	総数	妊娠満22週以後の死産	早期新生児死亡	総数	妊娠満22週以後の死産	早期新生児死亡	総数	妊娠満22週以後の死産	早期新生児死亡	総数	妊娠満22週以後の死産	早期新生児死亡
2	2	－	3	2	1	1	1	－	－	－	－	－	－	－	－	－	－
2	2	－	－	－	－	1	1	－	－	－	－	－	－	－	－	－	－
－	－	－	3	2	1	－	－	－	－	－	－	－	－	－	－	－	－
－	－	－	－	－	－	－	－	－	－	－	－	－	－	－	－	－	－
2	2	－	6	6	－	2	2	－	－	－	－	－	－	－	－	－	－
－	－	－	－	－	－	1	1	－	－	－	－	－	－	－	－	－	－
1	1	－	3	3	－	－	－	－	－	－	－	－	－	－	－	－	－
1	1	－	3	3	－	1	1	－	－	－	－	－	－	－	－	－	－
－	－	－	－	－	－	－	－	－	－	－	－	－	－	－	－	－	－
－	－	－	－	－	－	－	－	－	－	－	－	－	－	－	－	－	－
－	－	－	－	－	－	－	－	－	－	－	－	－	－	－	－	－	－
11	10	1	5	3	2	5	5	－	－	－	－	－	－	－	－	－	－
2	2	－	1	1	－	1	1	－	－	－	－	－	－	－	－	－	－
1	1	－	1	－	1	－	－	－	－	－	－	－	－	－	－	－	－
3	3	－	2	1	1	2	2	－	－	－	－	－	－	－	－	－	－
1	1	－	1	1	－	1	1	－	－	－	－	－	－	－	－	－	－
3	2	1	－	－	－	1	1	－	－	－	－	－	－	－	－	－	－
1	1	－	－	－	－	－	－	－	－	－	－	－	－	－	－	－	－
3	2	1	4	3	1	4	3	1	－	－	－	－	－	－	－	－	－
1	1	－	－	－	－	2	1	1	－	－	－	－	－	－	－	－	－
－	－	－	－	－	－	－	－	－	－	－	－	－	－	－	－	－	－
－	－	－	－	－	－	－	－	－	－	－	－	－	－	－	－	－	－
－	－	－	1	1	－	1	1	－	－	－	－	－	－	－	－	－	－
2	1	1	3	2	1	1	1	－	－	－	－	－	－	－	－	－	－
－	－	－	1	－	1	－	－	－	－	－	－	－	－	－	－	－	－
－	－	－	1	－	1	－	－	－	－	－	－	－	－	－	－	－	－
－	－	－	1	－	1	－	－	－	－	－	－	－	－	－	－	－	－
－	－	－	－	－	－	－	－	－	－	－	－	－	－	－	－	－	－
－	－	－	－	－	－	－	－	－	－	－	－	－	－	－	－	－	－
－	－	－	－	－	－	－	－	－	－	－	－	－	－	－	－	－	－
－	－	－	－	－	－	－	－	－	－	－	－	－	－	－	－	－	－
－	－	－	－	－	－	－	－	－	－	－	－	－	－	－	－	－	－
－	－	－	－	－	－	－	－	－	－	－	－	－	－	－	－	－	－
－	－	－	－	－	－	－	－	－	－	－	－	－	－	－	－	－	－
－	－	－	－	－	－	－	－	－	－	－	－	－	－	－	－	－	－
－	－	－	－	－	－	－	－	－	－	－	－	－	－	－	－	－	－
－	－	－	－	－	－	－	－	－	－	－	－	－	－	－	－	－	－
－	－	－	－	－	－	－	－	－	－	－	－	－	－	－	－	－	－

第45表　周産期死亡数、妊娠満22週以後の死産－早期新生児

（第45表の１）

死産の原因（児側病態）		母 総数 総数	P00 現在の妊娠とは無関係の場合もあり得る母体の病態により影響を受けた胎児及び新生児	P01 母体の妊娠合併症により影響を受けた胎児及び新生児	P02 胎盤，臍帯及び卵膜の合併により影響を受けた胎児及び新生児	P03 その他の分娩合併症により影響を受けた胎児及び新生児	P04 胎盤又は母乳を介して有害な影響を受けた胎児及び新生児	P99 母体に原因なし
総数		282	107	19	46	2	－	108
XVI	周産期に発生した病態	245	104	16	46	1	－	78
P05-P08	妊娠期間及び胎児発育に関連する障害	7	－	1	1	－	－	5
（再掲）	P05胎児発育遅延〈成長遅滞〉及び胎児栄養失調（症）	7	－	1	1	－	－	5
（再掲）	P07妊娠期間短縮及び低出産体重に関連する障害，他に分類されないもの	－	－	－	－	－	－	－
P10-P15	出産外傷	1	－	－	－	－	－	1
P20-P29	周産期に特異的な呼吸障害及び心血管障害	24	6	10	3	－	－	5
（再掲）	P20子宮内低酸素症	－	－	－	－	－	－	－
P35-P39	周産期に特異的な感染症	2	1	1	－	－	－	－
P50-P61	胎児及び新生児の出血性障害及び血液障害	8	3	－	1	－	－	4
P70-P72	胎児及び新生児に特異的な一過性の内分泌障害及び代謝障害	－	－	－	－	－	－	－
P76-P78	胎児及び新生児の消化器系障害	－	－	－	－	－	－	－
P80-P83	胎児及び新生児の外皮及び体温調節に関連する病態	3	－	－	－	－	－	3
P90-P96	周産期に発生したその他の障害	200	94	4	41	1	－	60
XVII	先天奇形，変形及び染色体異常	35	3	3	－	1	－	28
Q00-Q07	神経系の先天奇形	3	－	2	－	－	－	1
（再掲）	Q00無脳症及び類似先天奇形	2	－	1	－	－	－	1
Q10-Q18	眼，耳，顔面及び頸部の先天奇形	－	－	－	－	－	－	－
Q20-Q28	循環器系の先天奇形	9	－	1	－	－	－	8
（再掲）	Q21心（臓）中隔の先天奇形	－	－	－	－	－	－	－
（再掲）	Q24心臓のその他の先天奇形	2	－	－	－	－	－	2
Q30-Q34	呼吸器系の先天奇形	2	－	－	－	－	－	2
（再掲）	Q33肺の先天奇形	1	－	－	－	－	－	1
Q35-Q37	唇裂及び口蓋裂	－	－	－	－	－	－	－
Q38-Q45	消化器系のその他の先天奇形	1	－	－	－	－	－	1
Q50-Q56	生殖器の先天奇形	－	－	－	－	－	－	－
Q60-Q64	腎尿路系の先天奇形	2	1	－	－	－	－	1
（再掲）	Q60腎の無発生及びその他の減形成	1	－	－	－	－	－	1
Q65-Q79	筋骨格系の先天奇形及び変形	2	－	－	－	－	－	2
（再掲）	Q77骨軟骨異形成〈形成異常〉（症），長管骨及び脊椎の成長障害を伴うもの	－	－	－	－	－	－	－
Q80-Q89	その他の先天奇形	4	1	－	－	－	－	3
Q90-Q99	染色体異常，他に分類されないもの	12	1	－	－	1	－	10
I	感染症及び寄生虫症	－	－	－	－	－	－	－
II	新生物〈腫瘍〉	2	－	－	－	－	－	2
III	血液及び造血器の疾患並びに免疫機構の障害	－	－	－	－	－	－	－
IV	内分泌，栄養及び代謝疾患	－	－	－	－	－	－	－
V	精神及び行動の障害	－	－	－	－	－	－	－
VI	神経系の疾患	－	－	－	－	－	－	－
VII	眼及び付属器の疾患	－	－	－	－	－	－	－
VIII	耳及び乳様突起の疾患	－	－	－	－	－	－	－
IX	循環器系の疾患	－	－	－	－	－	－	－
X	呼吸器系の疾患	－	－	－	－	－	－	－
XI	消化器系の疾患	－	－	－	－	－	－	－
XII	皮膚及び皮下組織の疾患	－	－	－	－	－	－	－
XIII	筋骨格系及び結合組織の疾患	－	－	－	－	－	－	－
XIV	腎尿路生殖器系の疾患	－	－	－	－	－	－	－
XVIII	症状，徴候及び異常臨床所見・異常検査所見で他に分類されないもの	－	－	－	－	－	－	－
XIX	損傷，中毒及びその他の外因の影響	－	－	－	－	－	－	－
XX	傷病及び死亡の外因	－	－	－	－	－	－	－

資料　総務部総務課

死亡・母側病態・児側病態（三桁基本分類）別（令和３年）

（第45表の２）

側病態													
妊娠満22週以後の死産							早期新生児死亡						
総数	P00 現在の妊娠とは無関係の場合もありうる母体の病態により影響を受けた胎児及び新生児	P01 母体の妊娠合併症により影響を受けた胎児及び新生児	P02 胎盤，臍帯及び卵膜の合併により影響を受けた胎児及び新生児	P03 その他の分娩合併症により影響を受けた胎児及び新生児	P04 胎盤又は母乳を介して有害な影響を受けた胎児及び新生児	P99 母体に原因なし	総数	P00 現在の妊娠とは無関係の場合もありうる母体の病態により影響を受けた胎児及び新生児	P01 母体の妊娠合併症により影響を受けた胎児及び新生児	P02 胎盤，臍帯及び卵膜の合併により影響を受けた胎児及び新生児	P03 その他の分娩合併症により影響を受けた胎児及び新生児	P04 胎盤又は母乳を介して有害な影響を受けた胎児及び新生児	P99 母体に原因なし
233	98	5	43	1	－	86	49	9	14	3	1	－	22
217	95	5	43	1	－	73	28	9	11	3	－	－	5
7	－	1	1	－	－	5	－	－	－	－	－	－	－
7	－	1	1	－	－	5	－	－	－	－	－	－	－
－	－	－	－	－	－	－	－	－	－	－	－	－	－
－	－	－	－	－	－	－	1	－	－	－	－	－	1
3	1	－	1	－	－	1	21	5	10	2	－	－	4
－	－	－	－	－	－	－	－	－	－	－	－	－	－
－	－	－	－	－	－	－	2	1	1	－	－	－	－
4	－	－	－	－	－	4	4	3	－	1	－	－	－
－	－	－	－	－	－	－	－	－	－	－	－	－	－
－	－	－	－	－	－	－	－	－	－	－	－	－	－
3	－	－	－	－	－	3	－	－	－	－	－	－	－
200	94	4	41	1	－	60	－	－	－	－	－	－	－
14	3	－	－	－	－	11	21	－	3	－	1	－	17
1	－	－	－	－	－	1	2	－	2	－	－	－	－
1	－	－	－	－	－	1	1	－	1	－	－	－	－
－	－	－	－	－	－	－	－	－	－	－	－	－	－
3	－	－	－	－	－	3	6	－	1	－	－	－	5
－	－	－	－	－	－	－	－	－	－	－	－	－	－
2	－	－	－	－	－	2	－	－	－	－	－	－	－
－	－	－	－	－	－	－	2	－	－	－	－	－	2
－	－	－	－	－	－	－	1	－	－	－	－	－	1
－	－	－	－	－	－	－	－	－	－	－	－	－	－
－	－	－	－	－	－	－	1	－	－	－	－	－	1
－	－	－	－	－	－	－	－	－	－	－	－	－	－
1	1	－	－	－	－	－	1	－	－	－	－	－	1
－	－	－	－	－	－	－	1	－	－	－	－	－	1
－	－	－	－	－	－	－	2	－	－	－	－	－	2
－	－	－	－	－	－	－	－	－	－	－	－	－	－
4	1	－	－	－	－	3	－	－	－	－	－	－	－
5	1	－	－	－	－	4	7	－	－	－	1	－	6
－	－	－	－	－	－	－	－	－	－	－	－	－	－
2	－	－	－	－	－	2	－	－	－	－	－	－	－
－	－	－	－	－	－	－	－	－	－	－	－	－	－
－	－	－	－	－	－	－	－	－	－	－	－	－	－
－	－	－	－	－	－	－	－	－	－	－	－	－	－
－	－	－	－	－	－	－	－	－	－	－	－	－	－
－	－	－	－	－	－	－	－	－	－	－	－	－	－
－	－	－	－	－	－	－	－	－	－	－	－	－	－
－	－	－	－	－	－	－	－	－	－	－	－	－	－
－	－	－	－	－	－	－	－	－	－	－	－	－	－
－	－	－	－	－	－	－	－	－	－	－	－	－	－
－	－	－	－	－	－	－	－	－	－	－	－	－	－
－	－	－	－	－	－	－	－	－	－	－	－	－	－
－	－	－	－	－	－	－	－	－	－	－	－	－	－
－	－	－	－	－	－	－	－	－	－	－	－	－	－
－	－	－	－	－	－	－	－	－	－	－	－	－	－

第46表　周産期死亡数・率、妊娠満22週以後の死産－早期新生児死亡・月・年次別

年　次	総　数	1月	2月	3月	4月	5月	6月	7月	8月	9月	10月	11月	12月
						総		数					
平成29年	373	27	31	31	35	24	33	35	32	36	27	28	34
30	315	30	18	18	32	35	34	29	32	15	18	33	21
令和元年	308	30	22	20	30	29	25	20	26	30	30	23	23
2	296	30	25	19	28	22	31	30	27	23	22	19	20
3	282	19	27	25	22	32	28	21	27	23	15	21	22
						妊娠満22週以後の死産							
平成29年	303	23	29	26	30	22	20	28	26	31	20	23	25
30	259	27	14	16	25	27	28	26	28	13	13	23	19
令和元年	258	24	19	15	25	27	20	18	22	24	29	18	17
2	252	21	22	13	26	20	28	25	25	21	17	17	17
3	233	17	22	20	14	28	22	20	22	18	12	17	21
						早期新生児死亡							
平成29年	70	4	2	5	5	2	13	7	6	5	7	5	9
30	56	3	4	2	7	8	6	3	4	2	5	10	2
令和元年	50	6	3	5	5	2	5	2	4	6	1	5	6
2	44	9	3	6	2	2	3	5	2	2	5	2	3
3	49	2	5	5	8	4	6	1	5	5	3	4	1
						周産期死亡率（出産千対）							
平成29年	3.4	3.0	3.8	3.5	4.0	2.6	3.7	3.7	3.3	3.8	2.8	3.1	3.7
30	2.9	3.3	2.3	2.1	3.7	3.8	3.8	3.1	3.3	1.7	1.9	3.7	2.4
令和元年	3.0	3.6	3.0	2.5	3.5	3.2	3.0	2.2	2.9	3.4	3.4	2.8	2.7
2	3.0	3.6	3.3	2.4	3.3	2.6	3.6	3.4	3.1	2.6	2.6	2.4	2.6
3	2.9	2.8	4.2	3.3	2.7	4.0	3.4	2.4	3.1	2.7	1.8	2.7	2.8

資料　総務部総務課

第７節　婚　姻　・　離　婚　統　計

第47表　婚姻件数、年次・区市町村・保健所別

区市町村	令和元年	令和２年	令和３年
総数	**86 059**	**73 931**	**69 813**
区部	**67 298**	**57 796**	**54 381**
市部	**18 463**	**15 903**	**15 218**
郡部	**170**	**137**	**134**
島部	**128**	**95**	**80**
千代田区	684	590	565
中央区	1 790	1 542	1 502
港区	2 178	1 956	1 704
新宿区	2 786	2 487	2 199
文京区	1 781	1 507	1 305
台東区	1 921	1 719	1 665
墨田区	2 560	2 196	2 230
江東区	3 227	2 890	2 657
品川区	3 452	2 976	2 791
目黒区	2 570	2 117	1 880
大田区	5 059	4 387	4 086
世田谷区	6 089	5 213	4 906
渋谷区	2 109	1 858	1 695
中野区	2 934	2 465	2 289
杉並区	3 947	3 368	3 201
豊島区	2 337	1 963	1 817
北区	2 385	2 094	1 984
荒川区	1 518	1 323	1 225
板橋区	3 598	3 013	2 915
練馬区	4 225	3 603	3 486
足立区	3 921	3 272	3 216
葛飾区	2 464	2 090	1 966
江戸川区	3 763	3 167	3 097
八王子市	2 078	1 892	1 795
町田市	1 511	1 339	1 321

保健所区市町村	令和元年	令和２年	令和３年
西多摩	1 395	1 249	1 153
青梅市	446	415	363
福生市	282	282	277
羽村市	240	176	168
あきる野市	257	239	211
瑞穂町	115	91	96
日の出町	44	33	30
檜原村	2	3	2
奥多摩町	9	10	6
南多摩	1 804	1 548	1 462
日野市	899	765	718
多摩市	517	420	387
稲城市	388	363	357
多摩立川	3 225	2 631	2 591
立川市	997	787	777
昭島市	539	474	413
国分寺市	676	548	556
国立市	374	292	304
東大和市	342	325	315
武蔵村山市	297	205	226
多摩府中	5 654	4 803	4 603
武蔵野市	942	813	746
三鷹市	988	861	809
府中市	1 275	1 054	1 080
調布市	1 347	1 139	1 042
小金井市	679	594	585
狛江市	423	342	341

保健所区市町村	令和元年	令和２年	令和３年
多摩小平	2 966	2 578	2 427
小平市	814	741	650
東村山市	615	487	471
清瀬市	296	243	225
東久留米市	400	365	364
西東京市	841	742	717
島しょ	128	95	80
大島	49	39	37
大島町	23	24	22
利島村	2	2	1
新島村	12	6	6
神津島村	12	7	8
三宅	15	12	10
三宅村	15	9	8
御蔵島村	－	3	2
八丈	31	26	22
八丈町	29	25	21
青ヶ島村	2	1	1
小笠原	33	18	11
小笠原村	33	18	11

注１　届出時の夫の住所により分類した。
　２　23区・八王子市・町田市については、「区市町村別の数値＝保健所の数値」である。
資料　総務部総務課

第48表　婚姻件数・率、届出月・年次別

年　次	総　数	1月	2月	3月	4月	5月	6月	7月	8月	9月	10月	11月	12月
	件　数												
平成29年	r84 993	6 254	6 968	8 575	r6 093	7 280	6 388	8 550	6 244	6 088	5 661	9 147	r7 745
30	82 716	6 149	7 198	7 736	7 059	6 718	5 711	7 314	6 524	6 979	5 662	8 520	7 146
令和元年	86 059	5 848	6 136	7 045	5 231	13 501	6 150	6 214	6 018	6 456	5 243	11 209	7 008
2	73 931	5 469	11 058	5 443	4 696	4 308	5 645	5 088	5 934	4 545	5 495	10 043	6 207
3	69 813	5 201	6 156	7 713	4 255	6 475	5 555	5 869	5 946	4 035	4 328	8 555	5 725
	婚　姻　率（人口千対）												
平成29年	6.4	5.4	6.7	7.4	5.4	6.2	5.7	7.3	5.4	5.4	4.9	8.1	6.6
30	6.2	5.3	6.8	6.6	6.2	5.7	5.0	6.2	5.6	6.1	4.8	7.5	6.1
令和元年	6.4	4.9	5.5	6.0	4.6	11.4	5.4	5.2	5.1	5.6	4.4	9.8	5.9
2	5.5	4.6	10.0	4.6	4.1	3.6	4.9	4.3	5.0	3.9	4.6	8.7	5.2
3	5.2	4.4	5.7	6.5	3.7	5.4	4.8	4.9	5.0	3.5	3.6	7.4	4.8

資料　総務部総務課

第49表　婚姻件数、初婚－再婚・年次別

年　次	総　数	夫　初　婚			夫　再　婚		
		総　数	妻初婚	妻再婚	総　数	妻初婚	妻再婚
平成29年	r84 993	71 175	66 040	5 135	r13 818	r8 240	r5 578
30	82 716	69 305	64 332	4 973	13 411	7 906	5 505
令和元年	86 059	72 321	67 383	4 938	13 738	8 105	5 633
2	73 931	62 182	57 871	4 311	11 749	6 742	5 007
3	69 813	58 943	55 070	3 873	10 870	6 366	4 504

資料　総務部総務課

第50表　婚姻件数、届出月・同居期間・年月別（令和３年）

同居期間	届出月												
	総数	1月	2月	3月	4月	5月	6月	7月	8月	9月	10月	11月	12月
総　数	**69 813**	**5 201**	**6 156**	**7 713**	**4 255**	**6 475**	**5 555**	**5 869**	**5 946**	**4 035**	**4 328**	**8 555**	**5 725**
1　年　未　満	52 576	3 992	4 766	5 962	3 207	5 011	4 221	4 419	4 396	2 960	3 176	6 251	4 215
1月未満	28 807	2 187	2 744	3 580	1 828	2 683	2 234	2 356	2 320	1 607	1 716	3 235	2 317
1月～2月未満	5 602	436	448	594	388	634	449	490	463	271	319	703	407
2月～3月未満	3 208	233	312	304	198	356	311	254	254	186	184	369	247
3月～4月未満	2 440	193	215	266	132	235	217	242	210	149	140	258	183
4月～5月未満	2 019	134	167	210	123	181	169	204	195	119	136	231	150
5月～6月未満	1 839	141	127	175	96	153	153	185	182	120	114	236	157
6月～7月未満	1 721	136	157	165	104	151	127	130	160	114	105	228	144
7月～8月未満	1 640	104	158	168	73	163	129	132	118	97	115	252	131
8月～9月未満	1 441	88	110	149	70	113	113	127	140	64	93	240	134
9月～10月未満	1 374	116	87	122	82	127	104	101	125	76	98	204	132
10月～11月未満	1 304	121	126	91	64	120	117	96	121	84	83	157	124
11月～12月未満	1 181	103	115	138	49	95	98	102	108	73	73	138	89
1年～2年未満	9 619	652	772	1 001	585	852	744	825	903	585	621	1 275	804
1月未満	1 450	97	132	171	97	104	106	133	154	71	104	157	124
1月～2月未満	1 083	83	91	113	94	104	63	89	113	68	58	130	77
2月～3月未満	1 001	60	87	97	60	110	91	67	93	56	84	128	68
3月～4月未満	909	53	65	102	37	87	77	74	68	56	75	145	70
4月～5月未満	842	60	65	63	51	79	73	86	81	47	49	119	69
5月～6月未満	754	56	52	77	36	57	66	70	89	48	31	95	77
6月～7月未満	703	42	60	68	46	62	44	53	76	61	50	78	63
7月～8月未満	671	44	48	72	29	59	57	65	48	52	51	101	45
8月～9月未満	646	39	43	64	48	51	47	46	53	37	40	118	60
9月～10月未満	537	36	39	59	32	49	39	41	45	28	36	81	52
10月～11月未満	578	44	51	63	35	47	49	62	48	30	31	65	53
11月～12月未満	445	38	39	52	20	43	32	39	35	31	12	58	46
2年～3年未満	3 689	242	273	361	219	280	294	328	324	228	247	553	340
3年～4年未満	1 490	120	133	149	88	126	106	117	119	103	97	188	144
4年～5年未満	760	58	69	88	40	71	47	59	66	45	55	103	59
5　年　以　上	1 673	136	143	152	115	133	142	121	138	113	132	185	163
不　　詳	6	1	－	－	1	2	1	－	－	1	－	－	－

資料　総務部総務課

第51表　婚姻者数、夫－妻・初婚－再婚・年齢別（令和３年）

年齢	夫 初婚	夫 再婚	妻 初婚	妻 再婚	年齢	夫 初婚	夫 再婚	妻 初婚	妻 再婚
総数	**36 777**	**7 086**	**38 409**	**5 454**	45 ～ 49	1 099	1 013	515	617
					45	328	224	141	141
平均婚姻年齢	**32.2**	**45.2**	**30.5**	**42.2**	46	251	189	101	117
					47	213	224	91	117
15 ～ 19	116	－	233	5	48	154	194	86	126
15	・	・	－	・	49	153	182	96	116
16	・	・	2	－					
17	2	・	27	－	50 ～ 54	450	751	203	520
18	23	－	72	1	50	125	181	68	120
19	91	－	132	4	51	103	148	39	114
					52	99	158	34	109
20 ～ 24	2 420	37	4 101	72	53	71	141	34	97
20	133	－	247	2	54	52	123	28	80
21	194	3	336	5					
22	364	2	597	9	55 ～ 59	167	506	80	332
23	573	13	1 065	23	55	44	114	21	84
24	1 156	19	1 856	33	56	33	124	18	74
					57	37	100	10	63
25 ～ 29	14 059	319	17 068	470	58	24	90	15	52
25	1 952	37	2 803	64	59	29	78	16	59
26	2 694	42	3 618	64					
27	3 233	50	3 821	82	60 ～ 64	69	314	22	166
28	3 118	83	3 504	103	60	22	54	7	38
29	3 062	107	3 322	157	61	16	70	－	41
					62	8	66	7	32
30 ～ 34	10 345	893	10 050	1 050	63	12	60	2	32
30	2 749	137	2 721	171	64	11	64	6	23
31	2 259	138	2 250	200					
32	1 972	185	1 894	213	65 ～ 69	42	184	13	78
33	1 797	208	1 696	224	65	8	45	3	22
34	1 568	225	1 489	242	66	13	37	4	16
					67	10	34	2	10
35 ～ 39	5 441	1 493	4 488	1 161	68	5	35	2	22
35	1 363	266	1 212	243	69	6	33	2	8
36	1 271	323	1 053	246					
37	1 089	294	870	228	70 ～ 74	20	143	8	90
38	935	294	708	221	70	6	38	3	26
39	783	316	645	223	71	7	32	1	23
					72	2	31	－	11
40 ～ 44	2 536	1 284	1 621	824	73	4	18	3	13
40	697	277	508	192	74	1	24	1	17
41	595	284	380	173					
42	472	222	306	177	75 歳以上	13	149	7	69
43	421	269	242	143					
44	351	232	185	139	不詳	－	－	－	－

注　令和３年中に同居を始めたもので同年中に届出のあったもののみ計上した。
資料　総務部総務課

（第51表付表１）　夫婦の平均初婚・再婚年齢、大都市を含む道府県別（令和３年）

大都市を含む道府県	夫 初婚	夫 再婚	妻 初婚	妻 再婚	大都市を含む道府県	夫 初婚	夫 再婚	妻 初婚	妻 再婚
全国	**31.0**	**44.2**	**29.5**	**41.2**	愛知県	30.7	44.2	29.0	40.8
北海道	30.5	44.9	29.4	41.7	京都府	31.1	45.0	29.7	41.8
宮城県	30.9	43.5	29.5	40.8	大阪府	30.8	44.7	29.5	42.0
埼玉県	31.4	44.5	29.6	41.7	兵庫県	30.6	44.2	29.4	41.4
千葉県	31.3	44.7	29.7	41.7	岡山県	30.1	43.1	28.8	40.2
神奈川県	31.6	45.0	30.0	41.9	広島県	30.1	43.1	28.9	40.4
新潟県	30.6	43.7	29.2	39.9	福岡県	30.6	44.1	29.3	41.1
静岡県	30.8	43.8	29.2	40.7	熊本県	30.4	43.0	29.3	40.5

資料　総務部総務課

（第51表付表２）　夫婦の平均初婚・再婚年齢、区市町村・保健所別（令和３年）

保健所 区市町村	夫		妻	
	初婚	再婚	初婚	再婚
千代田区	32.7	45.5	30.8	43.9
中央区	32.9	45.4	31.3	42.0
港区	33.3	46.3	31.2	41.2
新宿区	32.6	43.6	30.7	40.7
文京区	32.4	43.4	30.8	41.9
台東区	32.1	44.3	30.5	40.6
墨田区	32.0	44.0	30.3	41.9
江東区	32.3	46.5	30.9	42.5
品川区	32.3	44.3	30.8	40.7
目黒区	32.6	44.2	30.9	41.4
大田区	31.9	45.6	30.3	42.8
世田谷区	33.0	44.6	31.0	42.0
渋谷区	33.5	45.2	31.2	41.4
中野区	32.5	44.8	30.5	41.2
杉並区	32.3	45.3	30.7	41.3
豊島区	32.4	46.5	30.6	43.8
北区	32.6	44.8	30.6	44.0
荒川区	32.0	46.6	30.2	43.5
板橋区	32.1	44.8	30.4	43.4
練馬区	31.7	45.1	30.4	41.7
足立区	31.8	45.4	30.1	43.2
葛飾区	31.3	43.9	29.7	42.3
江戸川区	31.5	44.4	30.0	41.3
八王子市	32.1	45.7	30.0	42.2
町田市	32.5	46.3	30.1	43.3
西多摩	31.0	44.1	29.3	41.6
青梅市	31.3	43.3	29.2	42.0
福生市	30.9	43.6	29.2	41.4
羽村市	30.8	46.9	29.9	41.4
あきる野市	31.4	44.0	29.4	42.4
瑞穂町	31.9	44.4	29.8	41.9
日の出町	27.9	42.3	27.2	35.3
檜原村	24.7	55.3	26.8	－
奥多摩町	28.4	－	25.4	－
南多摩	31.8	45.2	29.9	41.9
日野市	31.8	45.4	29.9	42.1
多摩市	31.5	46.1	30.2	42.4
稲城市	32.0	43.0	29.7	41.0
多摩立川	31.6	45.0	29.8	41.6
立川市	31.6	43.3	29.8	41.3
昭島市	31.5	43.8	30.0	39.4
国分寺市	31.7	47.4	30.3	43.6
国立市	32.1	45.5	30.3	40.4
東大和市	30.8	43.9	28.7	40.6
武蔵村山市	31.7	49.7	28.9	44.2
多摩府中	32.1	45.7	30.5	42.9
武蔵野市	32.3	45.9	30.5	43.7
三鷹市	32.2	46.7	30.6	45.3
府中市	32.2	46.4	30.3	42.7
調布市	32.1	44.8	31.0	42.5
小金井市	31.5	42.7	29.8	38.0
狛江市	31.7	47.3	31.3	44.6
多摩小平	31.6	47.0	30.1	44.1
小平市	31.4	49.0	29.9	44.8
東村山市	31.3	48.7	29.8	46.2
清瀬市	31.5	47.1	30.3	43.7
東久留米市	31.5	44.4	29.8	42.0
西東京市	32.2	45.0	30.5	42.6
島しょ	33.5	47.2	31.1	42.7
大島	34.6	47.8	30.9	45.2
大島町	34.1	46.3	30.4	43.7
利島村	－	57.7	－	53.8
新島村	42.5	50.7	36.1	47.3
神津島村	31.7	37.8	28.4	41.3
三宅	32.7	－	31.3	35.1
三宅村	32.2	－	30.8	35.1
御蔵島村	33.9	－	32.5	－
八丈	31.4	40.7	29.7	35.9
八丈町	31.8	40.7	29.7	36.5
青ヶ島村	25.9	－	－	34.6
小笠原	36.5	50.7	35.8	46.0
小笠原村	36.5	50.7	35.8	46.0

注　23区・八王子市・町田市については、「区市町村別の数値＝保健所の数値」である。
資料　総務部総務課

第52表　離婚件数、年次・区市町村・保健所別

区市町村	令和元年	令和2年	令和3年
総数	**22 707**	**20 783**	**19 605**
区部	**16 310**	**14 873**	**13 828**
市部	**6 263**	**5 764**	**5 653**
郡部	**96**	**88**	**93**
島部	**38**	**58**	**31**
千代田区	134	131	109
中央区	377	338	329
港区	559	510	491
新宿区	572	557	484
文京区	308	276	283
台東区	397	309	329
墨田区	498	475	431
江東区	915	822	791
品川区	657	637	601
目黒区	512	459	446
大田区	1 216	1 034	980
世田谷区	1 440	1 365	1 172
渋谷区	452	423	389
中野区	595	523	457
杉並区	802	695	693
豊島区	484	414	400
北区	566	456	417
荒川区	378	330	302
板橋区	898	885	788
練馬区	1 126	1 049	1 005
足立区	1 314	1 262	1 121
葛飾区	831	758	656
江戸川区	1 279	1 165	1 154
八王子市	887	826	804
町田市	668	603	578

保健所区市町村	令和元年	令和2年	令和3年
西多摩	681	641	608
青梅市	222	229	200
福生市	110	108	94
羽村市	110	90	77
あきる野市	143	126	144
瑞穂町	66	60	64
日の出町	28	22	21
檜原村	1	2	5
奥多摩町	1	4	3
南多摩	616	531	561
日野市	299	215	254
多摩市	202	203	181
稲城市	115	113	126
多摩立川	1 037	994	934
立川市	304	300	281
昭島市	202	200	157
国分寺市	150	155	128
国立市	115	89	102
東大和市	133	132	136
武蔵村山市	133	118	130
多摩府中	1 416	1 327	1 288
武蔵野市	189	158	175
三鷹市	228	218	224
府中市	370	373	348
調布市	363	298	294
小金井市	141	181	146
狛江市	125	99	101

保健所区市町村	令和元年	令和2年	令和3年
多摩小平	1 054	930	973
小平市	262	234	226
東村山市	244	217	235
清瀬市	102	96	103
東久留米市	152	141	150
西東京市	294	242	259
島しょ	38	58	31
大島	16	29	13
大島町	13	21	8
利島村	－	－	1
新島村	3	3	1
神津島村	－	5	3
三宅	3	3	1
三宅村	3	3	1
御蔵島村	－	－	－
八丈	16	21	10
八丈町	15	21	10
青ヶ島村	1	－	－
小笠原	3	5	7
小笠原村	3	5	7

注１　届出時の夫の住所により分類した。
　２　23区・八王子市・町田市については、「区市町村別の数値＝保健所の数値」である。
資料　総務部総務課

第53表　離婚件数・率、届出月・年次別

年 次	総 数	1 月	2 月	3 月	4 月	5 月	6 月	7 月	8 月	9 月	10 月	11 月	12 月
	件 数												
平成29年	23 055	1 839	1 810	2 460	1 873	1 872	1 971	1 848	1 863	1 774	1 867	1 867	2 011
30	22 706	1 778	1 760	2 345	1 828	1 900	1 889	1 832	1 913	1 657	1 990	1 761	2 053
令和元年	22 707	1 784	1 736	2 344	2 261	1 798	1 786	1 966	1 730	1 735	1 815	1 704	2 048
2	20 783	1 804	1 816	2 358	1 629	1 098	1 543	1 741	1 636	1 746	1 712	1 676	2 024
3	19 605	1 581	1 564	2 261	1 687	1 458	1 662	1 470	1 497	1 500	1 512	1 579	1 834
	離 婚 率（人口千対）												
平成29年	1.74	1.59	1.73	2.12	1.67	1.61	1.75	1.58	1.60	1.57	1.60	1.65	1.72
30	1.70	1.52	1.67	2.01	1.61	1.62	1.66	1.56	1.63	1.46	1.69	1.55	1.74
令和元年	1.69	1.52	1.63	1.99	1.98	1.52	1.56	1.66	1.46	1.51	1.53	1.49	1.73
2	1.54	1.52	1.63	1.99	1.41	0.92	1.34	1.46	1.37	1.52	1.44	1.46	1.70
3	1.46	1.33	1.45	1.90	1.46	1.22	1.44	1.23	1.26	1.30	1.27	1.37	1.54

資料　総務部総務課

第54表　離婚者数、夫－妻・年齢別（令和３年）

年 齢	夫	妻	年 齢	夫	妻
総 数	**13 007**	**13 007**	45 ～ 49	1 824	1 703
			45	402	352
			46	361	381
			47	382	321
15 ～ 19	12	37	48	346	351
15	・	・	49	333	298
16	・	－			
17	・	2	50 ～ 54	1 460	1 214
18	2	15	50	303	299
19	10	20	51	321	276
			52	301	262
20 ～ 24	305	507	53	314	198
20	26	42	54	221	179
21	43	66			
22	54	81	55 ～ 59	928	657
23	73	125	55	207	175
24	109	193	56	226	159
			57	181	132
25 ～ 29	1 231	1 785	58	162	88
25	143	244	59	152	103
26	198	289			
27	246	385	60 ～ 64	522	331
28	306	432	60	137	81
29	338	435	61	116	80
			62	104	71
30 ～ 34	1 965	2 215	63	94	52
30	331	433	64	71	47
31	371	433			
32	423	461	65 ～ 69	336	208
33	406	425	65	88	53
34	434	463	66	72	43
			67	49	33
35 ～ 39	2 098	2 170	68	60	36
35	374	465	69	67	43
36	408	436			
37	435	436	70 ～ 74	279	167
38	425	414	70	63	40
39	456	419	71	56	33
			72	56	35
40 ～ 44	1 821	1 882	73	55	38
40	399	385	74	49	21
41	361	391			
42	353	370	75 歳 以 上	226	131
43	368	384			
44	340	352	不 詳	－	－

注　令和３年中に同居をやめたもののみ計上した。
資料　総務部総務課

第55表　離婚件数、年次・同居期間・離婚の種類別

離婚種別	総数	5年未満 総数	1年未満	1	2	3	4	5～9	10～14	15～19	20年以上	不詳
					平成29年							
総数	23 055	7 447	1 317	1 725	1 627	1 447	1 331	4 741	3 013	2 245	3 845	1 764
協議離婚	20 205	6 674	1 185	1 553	1 455	1 289	1 192	4 188	2 593	1 918	3 354	1 478
調停離婚	1 994	546	94	130	116	104	102	396	299	232	337	184
審判離婚	99	39	5	5	9	11	9	20	12	8	7	13
和解離婚	478	110	18	21	28	23	20	81	71	56	106	54
認諾離婚	1	－	－	－	－	－	－	－	1	－	－	－
判決離婚	278	78	15	16	19	20	8	56	37	31	41	35
					平成30年							
総数	22 706	7 310	1 276	1 602	1 660	1 477	1 295	4 648	2 864	2 231	3 960	1 693
協議離婚	19 808	6 500	1 109	1 420	1 476	1 338	1 157	4 106	2 448	1 892	3 446	1 416
調停離婚	1 966	549	105	137	129	86	92	380	290	227	344	176
審判離婚	111	43	8	8	10	13	4	21	19	9	8	11
和解離婚	531	116	24	22	27	18	25	87	76	76	117	59
認諾離婚	－	－	－	－	－	－	－	－	－	－	－	－
判決離婚	290	102	30	15	18	22	17	54	31	27	45	31
					令和元年							
総数	22 707	7 369	1 267	1 724	1 555	1 513	1 310	4 551	2 847	2 296	3 997	1 647
協議離婚	19 947	6 618	1 130	1 539	1 415	1 362	1 172	4 021	2 435	2 022	3 479	1 372
調停離婚	1 843	525	93	141	92	108	91	372	259	176	334	177
審判離婚	135	45	11	7	12	9	6	36	14	11	16	13
和解離婚	480	102	17	22	24	17	22	73	82	59	114	50
認諾離婚	1	－	－	－	－	－	－	－	1	－	－	－
判決離婚	301	79	16	15	12	17	19	49	56	28	54	35
					令和2年							
総数	20 783	6 646	1 146	1 485	1 456	1 340	1 219	4 059	2 642	2 058	3 857	1 521
協議離婚	18 404	6 016	1 030	1 351	1 341	1 199	1 095	3 614	2 279	1 782	3 414	1 299
調停離婚	1 514	395	74	78	78	92	73	303	242	168	273	133
審判離婚	227	85	14	23	14	17	17	43	22	28	28	21
和解離婚	375	76	12	14	16	17	17	60	53	54	96	36
認諾離婚	－	－	－	－	－	－	－	－	－	－	－	－
判決離婚	263	74	16	19	7	15	17	39	46	26	46	32
					令和3年							
総数	19 605	6 025	1 008	1 425	1 286	1 237	1 069	3 719	2 500	2 026	3 891	1 444
協議離婚	16 802	5 284	865	1 244	1 126	1 105	944	3 189	2 101	1 705	3 358	1 165
調停離婚	1 725	446	80	105	100	82	79	315	268	204	330	162
審判離婚	345	120	25	38	18	16	23	83	29	26	41	46
和解離婚	460	102	13	25	23	25	16	84	70	57	108	39
認諾離婚	3	1	－	－	－	1	－	－	1	－	－	1
判決離婚	270	72	25	13	19	8	7	48	31	34	54	31

資料　総務部総務課

第56表　離婚件数、同居期間・同居をやめた当時の世帯の主な仕事別（令和３年）

仕事 離婚種別	総数	5年未満 総数	1年未満	1	2	3	4	5～9	10～14	15～19	20年以上	不詳
総数	19 605	6 025	1 008	1 425	1 286	1 237	1 069	3 719	2 500	2 026	3 891	1 444
農家世帯	20	7	1	2	－	2	2	3	1	4	4	1
協議離婚	17	7	1	2	－	2	2	3	1	3	2	1
その他	3	－	－	－	－	－	－	－	－	1	2	－
自営業	2 823	747	122	187	157	137	144	537	371	324	644	200
協議離婚	2 440	652	102	161	134	123	132	463	309	279	563	174
その他	383	95	20	26	23	14	12	74	62	45	81	26
常用勤労者（Ⅰ）	5 541	1 759	248	413	405	363	330	1 082	767	591	1 017	325
協議離婚	4 869	1 542	217	355	356	319	295	954	664	516	916	277
その他	672	217	31	58	49	44	35	128	103	75	101	48
常用勤労者（Ⅱ）	7 411	2 418	404	566	507	518	423	1 475	962	763	1 380	413
協議離婚	6 180	2 107	345	492	444	459	367	1 227	784	614	1 127	321
その他	1 231	311	59	74	63	59	56	248	178	149	253	92
その他	1 550	508	110	116	93	106	83	309	174	162	307	90
協議離婚	1 339	449	92	105	83	96	73	262	149	136	268	75
その他	211	59	18	11	10	10	10	47	25	26	39	15
無職	715	173	53	40	28	26	26	72	55	45	292	78
協議離婚	627	153	46	37	21	25	24	66	46	39	260	63
その他	88	20	7	3	7	1	2	6	9	6	32	15
不詳	1 545	413	70	101	96	85	61	241	170	137	247	337
協議離婚	1 330	374	62	92	88	81	51	214	148	118	222	254
その他	215	39	8	9	8	4	10	27	22	19	25	83

注　常用勤労者（Ⅰ）及び（Ⅱ）の説明については、出生の第７表を参照
資料　総務部総務課

人口動態総覧（率）、区市町村別

区市町村	出生率	死亡率	乳児死亡率	新生児死亡率	自然増減率	死産率	周産期死亡率	婚姻率	離婚率	合計特殊出生率
総数	7.1	9.5	1.7	0.7	△ 2.4	20.3	2.9	5.2	1.46	1.08
区部	7.2	8.8	1.7	0.7	△ 1.7	20.5	2.8	5.6	1.43	1.09
多摩	6.0	9.7	1.7	0.6	△ 3.7	19.7	3.2	3.6	1.34	1.15
市部	6.1	9.6	1.7	0.6	△ 3.6	19.6	3.2	3.6	1.33	1.15
郡部	4.6	19.0	－	－	△ 14.4	30.5	－	2.4	1.69	1.15
島部	5.8	16.2	7.2	7.2	△ 10.4	34.7	14.3	3.3	1.29	1.45
千代田区	9.0	6.5	－	－	2.5	24.4	1.7	8.5	1.63	1.23
中央区	11.6	5.7	1.5	1.0	5.8	20.9	3.0	8.8	1.93	1.37
港区	9.5	6.5	2.0	0.4	3.0	24.2	1.2	6.6	1.90	1.27
新宿区	6.6	7.9	0.9	－	△ 1.3	26.6	2.2	6.3	1.39	0.97
文京区	7.7	7.1	1.6	0.5	0.7	19.0	1.1	5.4	1.18	1.12
台東区	7.2	9.7	0.7	0.7	△ 2.5	25.6	4.6	7.8	1.55	1.10
墨田区	8.2	9.6	1.8	－	△ 1.4	18.5	1.8	8.2	1.58	1.08
江東区	7.6	8.1	3.0	1.0	△ 0.6	17.9	3.5	5.1	1.51	1.20
品川区	8.4	7.9	1.4	0.8	0.5	20.5	2.5	6.6	1.43	1.15
目黒区	7.3	7.7	1.0	0.5	△ 0.4	21.5	2.4	6.6	1.56	0.96
大田区	6.9	9.5	1.6	0.6	△ 2.5	19.8	2.5	5.5	1.32	1.09
世田谷区	7.1	7.7	2.2	0.9	△ 0.5	17.3	3.7	5.2	1.25	1.03
渋谷区	7.9	7.0	0.5	－	0.8	24.5	2.6	7.0	1.60	1.05
中野区	7.0	8.5	2.1	0.4	△ 1.5	20.1	2.9	6.7	1.33	0.96
杉並区	6.9	8.2	2.0	1.0	△ 1.3	19.9	2.7	5.4	1.18	0.96
豊島区	6.2	8.3	2.2	2.2	△ 2.1	23.7	3.8	6.1	1.34	0.93
北区	7.2	10.5	1.6	0.4	△ 3.3	17.7	2.7	5.6	1.18	1.13
荒川区	7.1	10.0	1.9	1.9	△ 2.9	21.5	3.2	5.6	1.39	1.17
板橋区	6.3	9.7	2.2	1.1	△ 3.4	18.4	4.1	5.0	1.35	0.99
練馬区	7.0	8.7	1.9	1.1	△ 1.7	18.9	3.2	4.6	1.34	1.06
足立区	6.0	11.3	1.0	0.7	△ 5.3	22.2	3.1	4.6	1.62	1.10
葛飾区	6.4	11.3	1.0	0.3	△ 4.8	21.3	3.1	4.4	1.45	1.14
江戸川区	6.8	9.1	1.1	0.4	△ 2.4	21.9	1.7	4.5	1.67	1.20
八王子市	4.9	9.9	2.5	1.1	△ 5.0	19.2	3.5	3.1	1.39	1.08
立川市	6.4	9.7	2.5	－	△ 3.3	13.4	0.8	4.2	1.53	1.14
武蔵野市	7.4	8.2	2.7	－	△ 0.7	21.0	3.6	5.0	1.16	1.11
三鷹市	7.0	8.1	0.7	0.7	△ 1.1	22.8	2.2	4.1	1.14	1.16
青梅市	4.5	14.2	3.4	1.7	△ 9.7	13.3	3.4	2.7	1.51	1.08
府中市	6.6	8.8	1.7	0.6	△ 2.2	21.0	5.8	4.1	1.32	1.19
昭島市	6.5	11.2	4.0	－	△ 4.6	28.7	9.3	3.6	1.37	1.25
調布市	7.2	8.1	1.1	0.6	△ 0.9	20.8	2.3	4.3	1.21	1.15
町田市	5.3	9.9	0.9	0.4	△ 4.6	20.1	3.5	3.1	1.34	1.13
小金井市	7.3	7.6	1.1	1.1	△ 0.3	18.9	4.3	4.6	1.15	1.13
小平市	6.4	9.0	2.4	0.8	△ 2.6	20.0	3.1	3.3	1.14	1.18
日野市	6.6	8.8	0.8	－	△ 2.2	15.7	2.4	3.8	1.33	1.24
東村山市	5.9	10.9	3.4	2.2	△ 5.0	15.4	－	3.1	1.55	1.16
国分寺市	7.5	8.4	－	－	△ 0.9	18.1	5.1	4.3	0.98	1.23
国立市	5.6	9.1	2.3	2.3	△ 3.6	18.3	－	3.9	1.32	1.01
福生市	5.4	11.5	－	－	△ 6.1	13.1	－	5.0	1.68	1.12
狛江市	7.0	9.4	1.7	－	△ 2.3	19.8	1.7	4.0	1.20	1.13
東大和市	6.0	10.4	－	－	△ 4.4	13.7	－	3.8	1.62	1.18
清瀬市	5.7	11.6	－	－	△ 5.8	20.1	－	2.9	1.35	1.15
東久留米市	6.0	10.9	1.4	－	△ 4.9	19.7	4.3	3.2	1.30	1.23
武蔵村山市	5.6	10.2	－	－	△ 4.6	29.3	2.5	3.2	1.84	1.21
多摩市	4.9	10.0	2.8	1.4	△ 5.1	23.3	4.2	2.6	1.24	1.01
稲城市	6.9	7.2	－	－	△ 0.4	18.2	1.5	3.8	1.34	1.28
羽村市	5.5	10.8	－	－	△ 5.2	22.9	－	3.1	1.42	1.22
あきる野市	5.3	12.3	2.4	－	△ 7.0	23.1	2.4	2.7	1.82	1.21
西東京市	6.1	9.0	3.1	1.6	△ 2.8	19.3	5.5	3.5	1.25	1.10
瑞穂町	4.8	14.0	－	－	△ 9.2	38.2	－	3.0	2.03	1.09
日の出町	4.8	20.4	－	－	△ 15.6	24.1	－	1.8	1.24	1.25
檜原村	4.1	44.0	－	－	△ 39.9	－	－	1.0	2.56	1.48
奥多摩町	3.0	37.5	－	－	△ 34.5	－	－	1.3	0.64	1.25
大島町	4.6	18.2	31.3	31.3	△ 13.6	30.3	31.3	3.2	1.15	1.38
利島村	2.9	－	－	－	2.9	－	－	2.9	2.87	0.45
新島村	4.6	22.0	－	－	△ 17.3	－	－	2.5	0.42	1.12
神津島村	6.5	12.0	－	－	△ 5.4	142.9	－	4.3	1.63	1.92
三宅村	6.7	18.7	－	－	△ 12.0	－	－	3.6	0.44	1.42
御蔵島村	6.3	3.2	－	－	3.2	－	－	6.3	－	0.75
八丈町	6.6	19.4	－	－	△ 12.7	41.7	21.3	3.0	1.44	1.81
青ヶ島村	－	5.6	－	－	△ 5.6	－	－	5.6	－	－
小笠原村	6.9	3.8	－	－	3.1	－	－	3.8	2.41	1.51

注　東京都（総数）の合計特殊出生率については、厚生労働省政策統括官付参事官付人口動態・保健社会統計室の発表した「令和３年（2021）人口動態統計（確定数）の概況」の数値を用いているが、区市町村別の合計特殊出生率については、「住民基本台帳による東京都の世帯と人口（令和４年１月１日現在）」（東京都総務局統計部）の日本人人口を使用して、東京都福祉保健局が独自に算出している。

率算出に用いた人口

東京都の区市町村・男女別人口

区市町村	総数	男	女
総数	13 459 000	6 606 000	6 853 000
区部	9 692 000	4 751 000	4 941 000
市部	4 240 673	2 084 682	2 155 991
郡部	55 015	27 367	27 648
島部	24 110	12 729	11 381
千代田区	66 719	33 574	33 145
中央区	170 457	81 483	88 974
港区	258 398	122 125	136 273
新宿区	347 034	173 693	173 341
文京区	240 093	115 499	124 594
台東区	212 289	108 969	103 320
墨田区	272 533	134 838	137 695
江東区	524 002	257 654	266 348
品川区	419 757	207 072	212 685
目黒区	285 495	134 329	151 166
大田区	742 412	369 862	372 550
世田谷区	939 339	443 272	496 067
渋谷区	242 610	117 241	125 369
中野区	343 190	171 439	171 751
杉並区	587 555	282 622	304 933
豊島区	299 108	149 916	149 192
北区	353 191	175 417	177 774
荒川区	217 098	107 533	109 565
板橋区	581 989	284 600	297 389
練馬区	751 396	360 938	390 458
足立区	693 402	346 306	347 096
葛飾区	450 955	224 525	226 430
江戸川区	692 667	348 202	344 465
八王子市	579 809	291 449	288 360
立川市	184 262	91 361	92 901
武蔵野市	150 707	72 123	78 584
三鷹市	196 123	94 719	101 404
青梅市	132 486	66 124	66 362
府中市	262 708	131 127	131 581
昭島市	114 200	56 807	57 393
調布市	243 289	117 275	126 014
町田市	432 486	211 055	221 431
小金井市	127 293	62 249	65 044
小平市	199 111	97 475	101 636
日野市	190 736	94 939	95 797
東村山市	151 922	73 797	78 125
国分寺市	130 525	63 707	66 818
国立市	77 081	37 444	39 637
福生市	55 896	27 789	28 107
狛江市	84 501	40 825	43 676
東大和市	83 931	40 967	42 964
清瀬市	76 397	36 596	39 801
東久留米市	115 404	55 657	59 747
武蔵村山市	70 778	35 235	35 543
多摩市	146 267	71 355	74 912
稲城市	93 991	47 259	46 732
羽村市	54 197	27 360	26 837
あきる野市	79 149	39 122	40 027
西東京市	207 424	100 866	106 558
瑞穂町	31 481	15 824	15 657
日の出町	16 915	8 258	8 657
檜原村	1 954	962	992
奥多摩町	4 665	2 323	2 342
大島町	6 980	3 596	3 384
利島村	349	204	145
新島村	2 366	1 170	1 196
神津島村	1 840	954	886
三宅村	2 249	1 262	987
御蔵島村	317	178	139
八丈町	6 925	3 457	3 468
青ヶ島村	177	105	72
小笠原村	2 907	1 803	1 104

＊総数及び区部は、「令和３年（2021）人口動態統計（確定数）の概況」（厚生労働省政策統括官付参事官付人口動態・保健社会統計室）による。総数及び区部以外は、「東京都の人口（推計）令和３年10月１日現在」（東京都総務局統計部）による。このため、総数と各区市町村の合計及び区部と各区の合計は合致しない。

東京都内保健所の変遷

●都保健所

（　）保健相談所　〔　〕出張所　〈　〉支所　《　》保健センター等

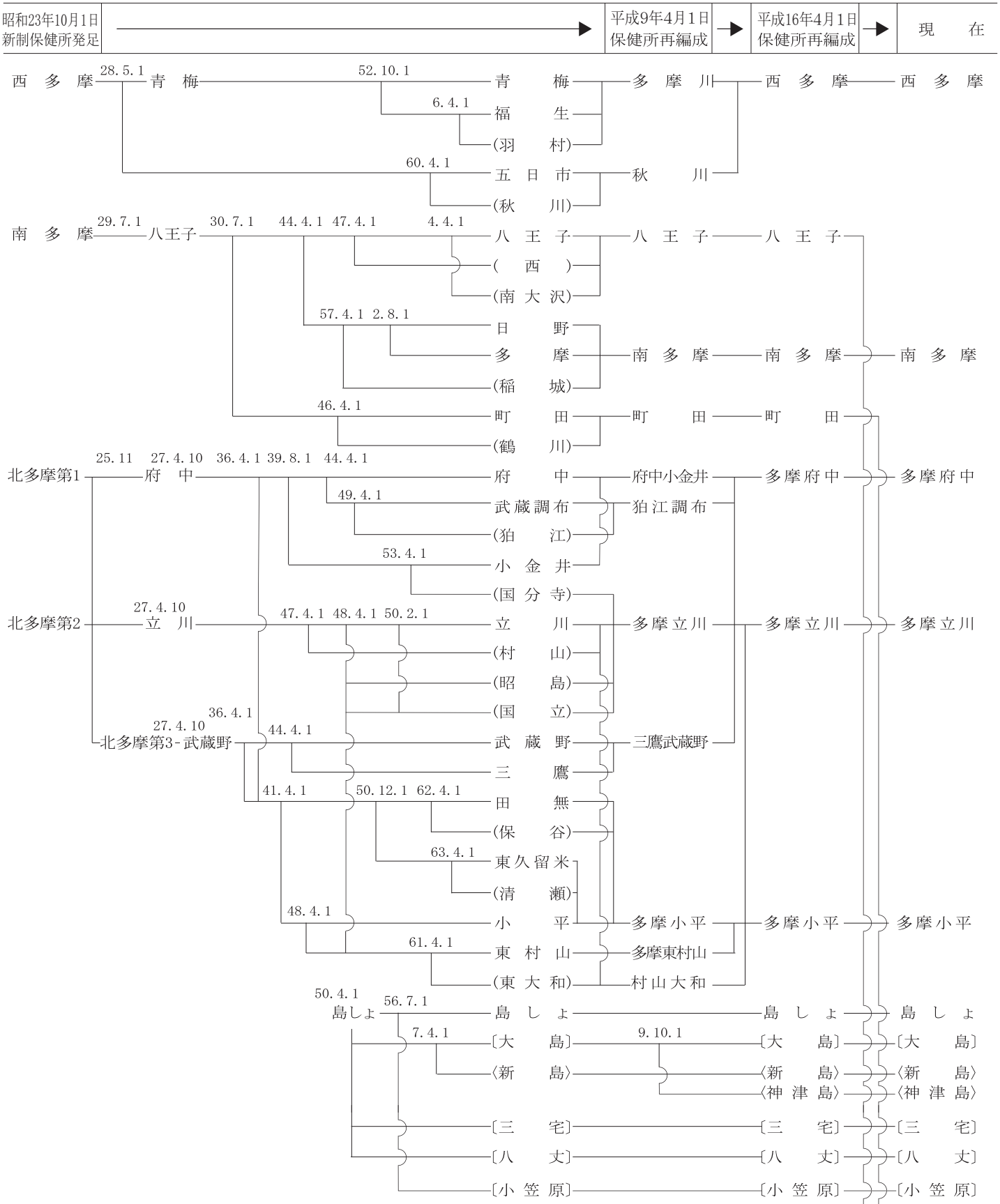

●市保健所

八王子市
《大横》
《東浅川》
《南大沢》
町田市
《鶴川》
《忠生》

●特別区保健所

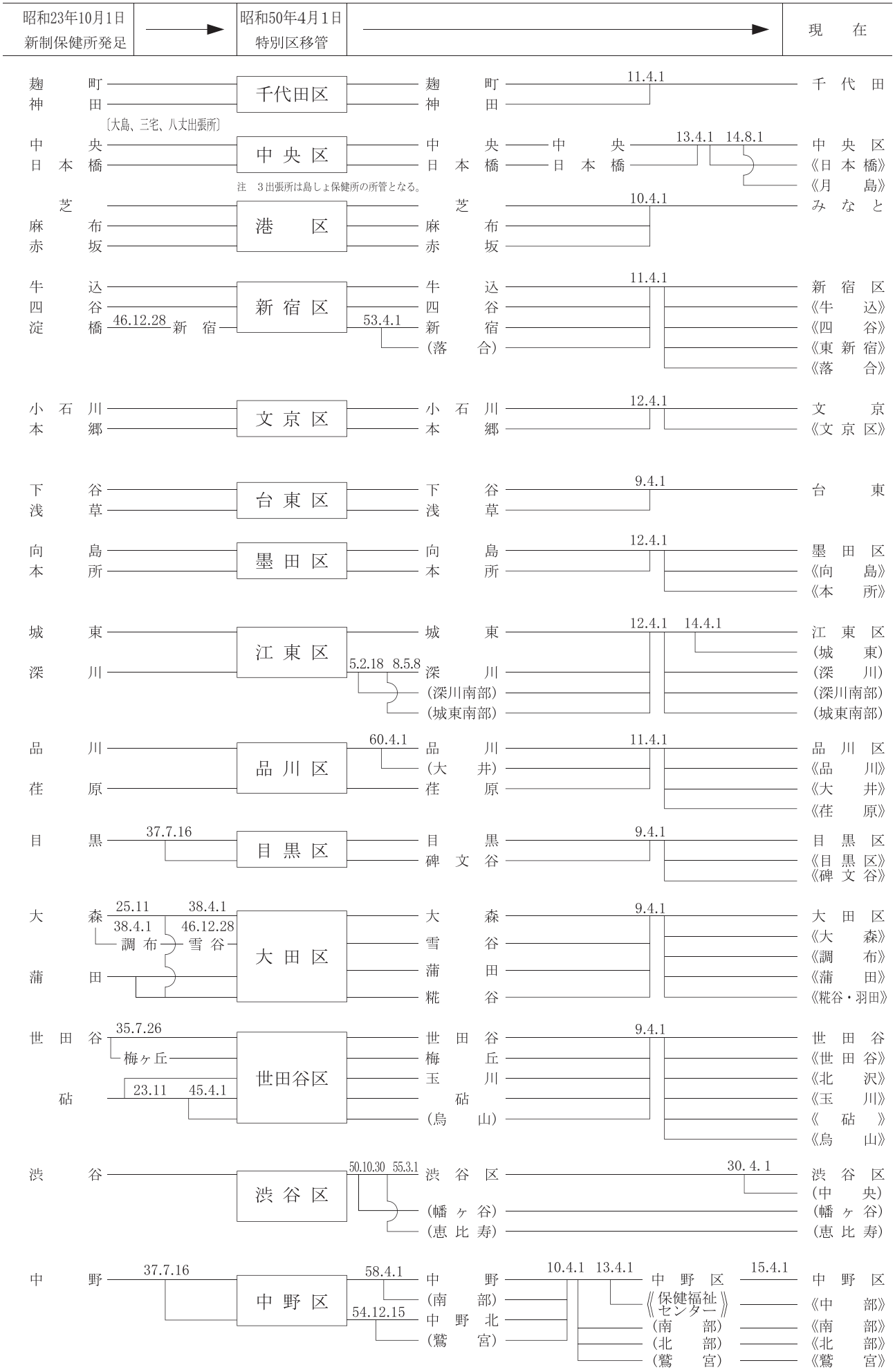
昭和23年10月1日 新制保健所発足
昭和50年4月1日 特別区移管
現　在
麹町
神田
〔大島、三宅、八丈出張所〕
千代田区
麹町
神田
11.4.1
千代田
中央
日本橋
中央区
注　3出張所は島しょ保健所の所管となる。
中央
日本橋
中央
日本橋
13.4.1
14.8.1
中央区
《日本橋》
《月島》
芝
麻布
赤坂
港区
芝
麻布
赤坂
10.4.1
みなと
牛込
四谷
淀橋
46.12.28
新宿
新宿区
53.4.1
牛込
四谷
新宿
(落合)
11.4.1
新宿区
《牛込》
《四谷》
《東新宿》
《落合》
小石川
本郷
文京区
小石川
本郷
12.4.1
文京
《文京区》
下谷
浅草
台東区
下谷
浅草
9.4.1
台東
向島
本所
墨田区
向島
本所
12.4.1
墨田区
《向島》
《本所》
城東
深川
江東区
5.2.18
8.5.8
城東
深川
(深川南部)
(城東南部)
12.4.1
14.4.1
江東区
(城東)
(深川)
(深川南部)
(城東南部)
品川
荏原
品川区
60.4.1
品川
(大井)
荏原
11.4.1
品川区
《品川》
《大井》
《荏原》
目黒
目黒区
37.7.16
目黒
碑文谷
9.4.1
目黒区
《目黒区》
《碑文谷》
大森
蒲田
大田区
25.11
38.4.1
38.4.1
46.12.28
調布
雪谷
大森
雪谷
蒲田
糀谷
9.4.1
大田区
《大森》
《調布》
《蒲田》
《糀谷・羽田》
世田谷
砧
世田谷区
35.7.26
梅ヶ丘
23.11
45.4.1
世田谷
梅丘
玉川
砧
(烏山)
9.4.1
世田谷
《世田谷》
《北沢》
《玉川》
《砧》
《烏山》
渋谷
渋谷区
50.10.30
55.3.1
渋谷区
(幡ヶ谷)
(恵比寿)
30.4.1
渋谷区
(中央)
(幡ヶ谷)
(恵比寿)
中野
中野区
37.7.16
58.4.1
54.12.15
中野
(南部)
中野北
(鷺宮)
10.4.1
13.4.1
中野区
《保健福祉センター》
(南部)
(北部)
(鷺宮)
15.4.1
中野区
《中部》
《南部》
《北部》
《鷺宮》

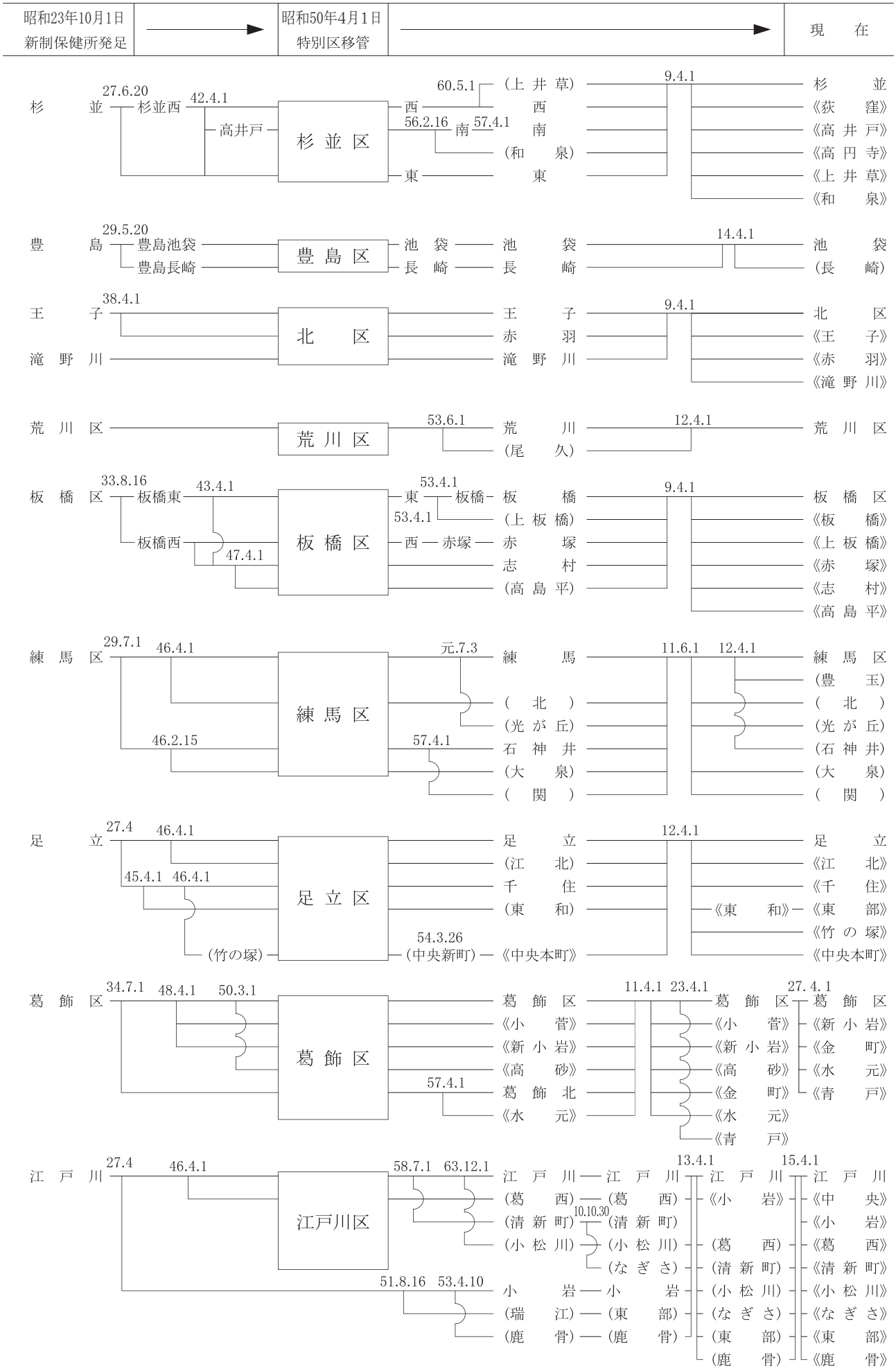
昭和23年10月1日
新制保健所発足
昭和50年4月1日
特別区移管
現　在
杉　並
27.6.20
杉並西
42.4.1
高井戸
杉 並 区
西
60.5.1
56.2.16
南
57.4.1
東
(上 井 草)
西
南
(和　泉)
東
9.4.1
杉　並
《荻　窪》
《高 井 戸》
《高 円 寺》
《上 井 草》
《和　泉》
豊　島
29.5.20
豊島池袋
豊島長崎
豊 島 区
池　袋
長　崎
池　袋
長　崎
14.4.1
池　袋
(長　崎)
王　子
38.4.1
滝 野 川
北　区
王　子
赤　羽
滝 野 川
9.4.1
北　区
《王　子》
《赤　羽》
《滝 野 川》
荒 川 区
荒 川 区
53.6.1
荒　川
(尾　久)
12.4.1
荒 川 区
板 橋 区
33.8.16
板橋東
43.4.1
板橋西
47.4.1
板 橋 区
東
53.4.1
板橋
53.4.1
西
赤塚
板　橋
(上 板 橋)
赤　塚
志　村
(高 島 平)
9.4.1
板 橋 区
《板　橋》
《上 板 橋》
《赤　塚》
《志　村》
《高 島 平》
練 馬 区
29.7.1
46.4.1
46.2.15
練 馬 区
元.7.3
57.4.1
練　馬
(　北　)
(光 が 丘)
石 神 井
(大　泉)
(　関　)
11.6.1
12.4.1
練 馬 区
(豊　玉)
(　北　)
(光 が 丘)
(石 神 井)
(大　泉)
(　関　)
足　立
27.4
46.4.1
45.4.1
46.4.1
(竹の塚)
足 立 区
54.3.26
(中央新町)
足　立
(江　北)
千　住
(東　和)
《中央本町》
12.4.1
足　立
《江　北》
《千　住》
《東　和》
《東　部》
《竹 の 塚》
《中央本町》
葛 飾 区
34.7.1
48.4.1
50.3.1
葛 飾 区
57.4.1
葛 飾 区
《小　菅》
《新 小 岩》
《高　砂》
葛 飾 北
《水　元》
11.4.1
23.4.1
葛 飾 区
《小　菅》
《新 小 岩》
《高　砂》
《金　町》
《水　元》
《青　戸》
27.4.1
葛 飾 区
《新 小 岩》
《金　町》
《水　元》
《青　戸》
江 戸 川
27.4
46.4.1
江戸川区
58.7.1
63.12.1
51.8.16
53.4.10
江 戸 川
(葛　西)
(清 新 町)
(小 松 川)
小　岩
(瑞　江)
(鹿　骨)
江 戸 川
(葛　西)
10.10.30
(清 新 町)
(小 松 川)
(な ぎ さ)
小　岩
(東　部)
(鹿　骨)
13.4.1
江 戸 川
《小　岩》
(葛　西)
(清 新 町)
(小 松 川)
(な ぎ さ)
(東　部)
(鹿　骨)
15.4.1
江 戸 川
《中　央》
《小　岩》
《葛　西》
《清 新 町》
《小 松 川》
《な ぎ さ》
《東　部》
《鹿　骨》

登録番号（4）404

人　口　動　態　統　計
令和３年

令和５年３月発行

編集・発行　東京都福祉保健局総務部総務課
〒163-8001　東京都新宿区西新宿二丁目８番１号
電話　０３（５３２１）１１１１（代表）
３２－０２５（都庁内線）

印　　刷　株式会社　アライ印刷
〒156-0042　東京都世田谷区羽根木一丁目 12 番地７号
電話　０３（５３７６）９１２３

石油系溶剤を含まないインキを使用しています。

リサイクル適性Ⓐ
この印刷物は、印刷用の紙へリサイクルできます。

古紙パルプ配合率 70%再生紙を使用しています
石油系溶剤を含まないインキを使用しています